R7 長崎県高校総体

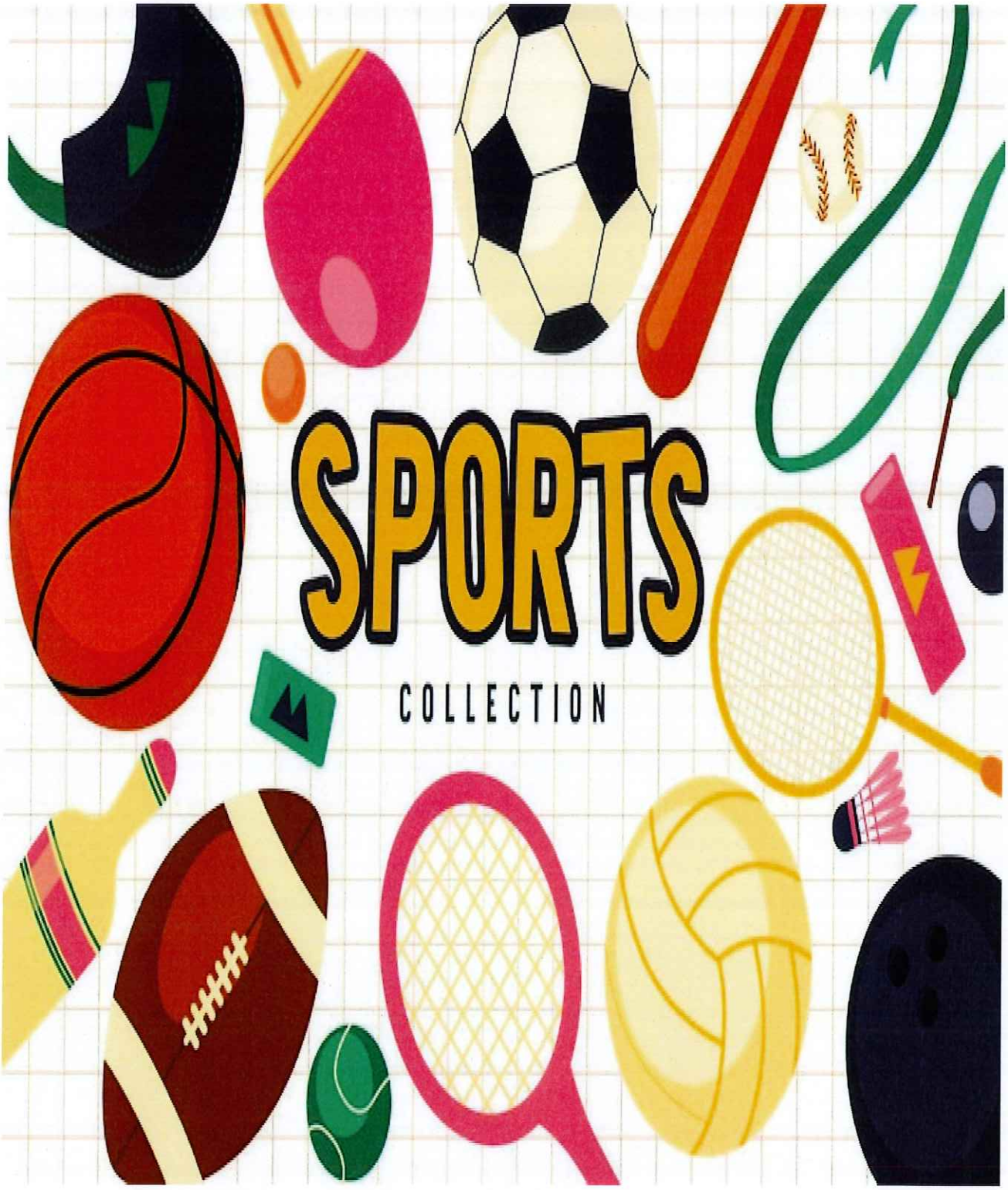

瓊浦高等学校

令和７年度　長崎県高総体　陸上競技　競技順序

５月３１日（土）－１日目

順	性	種　目	区	数	組－順	開始時間	招　集			所要
							組	開 始	終 了	
1	男	八種 100m		41	5	9:30		9:00	9:10	20
2	女	400m	予	58	7-3+3	9:50	1～ 3	9:20	9:30	35
							4～ 7	9:30	9:40	
3	男	400m	予	121	14-2+4	10:25	1～ 4	9:55	10:05	70
							5～ 8	10:10	10:20	
							9～12	10:25	10:35	
							13～14	10:40	10:50	
4	女	1500m	予	60	3-5+5	11:35	1～ 2	11:05	11:15	30
							3	11:20	11:30	
5	男	1500m	予	133	6-3+2	12:05	1～ 2	11:35	11:45	50
							3～ 4	11:45	11:55	
							5～ 6	11:55	12:05	
6	男	5000mW	決	21	1	12:55		12:25	12:35	45
7	女	400m	準	24	3-2+2	13:40		13:10	13:20	15
8	男	400m	準	32	4-1+4	13:55		13:25	13:35	25
9	女	5000mW	決	10	1	14:20		13:50	14:00	55
10	女	1500m	決	20	1	15:15		14:45	14:55	15
11	男	1500m	決	20	1	15:30		15:00	15:10	15
12	女	400m	決	8	1	15:45		15:15	15:25	10
13	男	400m	決	8	1	15:55		15:25	15:35	15
14	男	八種 400m		41	5	16:10				35
15	女	4×100mR	予	26	4-3+4	16:45	1～ 2	16:15	16:25	20
							3～ 4	16:25	16:35	
16	男	4×100mR	予	42	5-4+4	17:05	1～ 2	16:35	16:45	25
							3～ 4	16:45	16:55	
							5	16:55	17:05	

17:30

【 跳 躍 競 技 】

順	性	種　目	区	数	計測	通過	開始時間	招　集			場所
								組	開 始	終 了	
1	女	棒高跳	決	11	1m50		10:00		8:50	9:00	B0
2	男	八種走幅跳		41			10:45	A・B			F0
3	女	走高跳	決	22	1m35		13:10		12:10	12:20	B
4	男	走幅跳	決	80	5m70		13:40	A・B	12:40	12:50	F0

【 投 て き 競 技 】

順	性	種　目	区	数	計測	通過	開始時間	招　集			場所
								組	開 始	終 了	
1	男	砲丸投	決	43	9m00		10:05		9:05	9:15	A
2	女	やり投	決	26	25m00		13:15		12:15	12:25	A
3	男	八種砲丸投		41			13:45				A

６月１日（日）－２日目

順	性	種　目	区	数	組一順	開始時間	招　集			所要
							組	開 始	終 了	
1	男	八種 110mH		41	5	9:30		9:00	9:10	25
2	男	100m	1次	159	18-2+4	9:55	1～ 4	9:25	9:35	60
							5～ 8	9:35	9:45	
							9～12	9:45	9:55	
							13～16	9:55	10:05	
							17～18	10:05	10:15	
3	女	七種 100mH		18	2	10:55		10:25	10:35	15
4	女	100m	予	101	12-2+8	11:10	1～ 4	10:40	10:50	40
							5～ 8	10:50	11:00	
							9～12	11:00	11:10	
5	男	100m	2次	40	5-3+1	11:50	1～ 3	11:20	11:30	30
							4～ 5	11:30	11:40	
6	女	400mH	予	21	3-2+2	12:20		11:50	12:00	20
7	男	400mH	予	39	5-3+1	12:40	1～ 3	12:10	12:20	30
							4～ 5	12:20	12:30	
8	女	100m	準	32	4-1+4	13:10		12:40	12:50	20
9	男	100m	準	16	2-3+2	13:30		13:00	13:10	15
10	男	800m	予	122	8-2+8	13:45	1～ 4	13:15	13:25	50
							5～ 8	13:25	13:35	
11	女	800m	予	71	5-4+4	14:35	1～ 3	14:05	14:15	40
							4～ 5	14:20	14:30	
12	女	400mH	決	8	1	15:15		14:45	14:55	15
13	男	400mH	準	16	2-3+2	15:30		15:00	15:10	15
14	女	100m	決	8	1	15:45		15:15	15:25	5
15	男	100m	決	8	1	15:50		15:20	15:30	10
16	女	七種 200m		18	2	16:00				10
17	男	八種1500m		41	2	16:10				20
18	女	4×100mR	準	16	2-3+2	16:30		16:00	16:10	10
19	男	4×100mR	準	24	3-2+2	16:40		16:10	16:20	20
20	男	5000m	予	95	3-7+3	17:00	1	16:30	16:40	60
							2	16:45	16:55	
							3	17:00	17:10	
21	男	4×400mR	予	41	5-4+4	18:00	1～ 3	17:30	17:40	40
							4～ 5	17:45	17:55	
						18:40				

【 跳 躍 競 技 】

順	性	種　目	区	数	計測	通過	開始時間	招　集			場所
								組	開 始	終 了	
1	男	棒高跳	決	10	2m20		10:30		9:20	9:30	B0
2	女	七種走高跳		18			12:00	A・B			B
3	男	八種走高跳		41			13:45	A・B			B

【 投 て き 競 技 】

順	性	種　目	区	数	計測	通過	開始時間	招　集			場所
								組	開 始	終 了	
1	女	円盤投	決	23	20m00		9:30		8:30	8:40	A
2	男	八種やり投		41			11:30				A
3	女	七種砲丸投		18			14:00				A
4	男	ﾊﾝﾏｰ投	決	16	25m00		15:30		14:30	14:40	A

６月２日（月）－３日目

順	性	種　目	区	数	組－順	開始時間	招　集			所要
							組	開 始	終 了	
1	男	200m	1次	141	16-2+8	9:30	1～ 4	9:00	9:10	55
							5～ 8	9:10	9:20	
							9～12	9:20	9:30	
							13～16	9:30	9:40	
2	女	200m	予	82	10-2+4	10:25	1～ 4	9:55	10:05	40
							5～ 7	10:05	10:15	
							8～10	10:15	10:25	
3	女	800m	準	24	3-2+2	11:05		10:35	10:45	15
4	男	800m	準	24	3-2+2	11:20		10:50	11:00	20
5	男	400mH	決	8	1	11:40		11:10	11:20	20
6	男	3000mSC	予	45	3-5+3	12:00	1	11:30	11:40	55
							2	11:45	11:55	
							3	12:00	12:10	
7	男	200m	2次	40	5-3+1	12:55	1～ 3	12:25	12:35	30
							4～ 5	12:35	12:45	
8	女	800m	決	8	1	13:25		12:55	13:05	10
9	男	800m	決	8	1	13:35		13:05	13:15	35
10	女	4×100mR	決	8	1	14:10		13:40	13:50	10
11	男	4×100mR	決	8	1	14:20		13:50	14:00	20
12	女	七種 800m		18	2	14:40				20
13	女	3000m	予	40	2-7+4	15:00	1	14:30	14:40	40
							2	14:40	14:50	
14	女	4×400mR	予	21	3-2+2	15:40	1～ 2	15:10	15:20	35
							3	15:20	15:30	
15	男	4×400mR	準	24	3-2+2	16:15	1～ 2	15:45	15:55	30
							3	15:55	16:05	
16	男	5000m	決	24	1	16:45		16:15	16:25	20

17:05

【 跳 躍 競 技 】

順	性	種　目	区	数	計測	通過	開始時間	招　集			場所
								組	開 始	終 了	
1	女	七種走幅跳		18			9:45		8:45	8:55	F0
2	男	走高跳	決	30	1m65		11:20		10:20	10:30	B
3	女	走幅跳	決	48	4m40		11:55	A・B	10:55	11:05	F0

【 投 て き 競 技 】

順	性	種　目	区	数	計測	通過	開始時間	招　集			場所
								組	開 始	終 了	
1	男	やり投	決	47	40m00		9:30		8:30	8:40	A
2	女	七種やり投		18			12:30				A
3	女	ハンマー投	決	16	全		15:10		14:10	14:20	A

６月３日（火）－４日目

順	性	種　目	区	数	組－順	開始時間	招　集			所要
							組	開 始	終 了	
1	男	110mH	予	41	5-3+1	9:30	1～ 3	9:00	9:10	25
							4～ 5	9:10	9:20	
2	女	100mH	予	25	3-2+2	9:55		9:25	9:35	20
3	女	200m	準	24	3-2+2	10:15		9:45	9:55	20
4	男	200m	準	16	2-3+2	10:35		10:05	10:15	15
5	男	3000mSC	決	18	1	10:50		10:20	10:30	30
6	男	110mH	準	16	2-3+2	11:20		10:50	11:00	20
7	女	100mH	決	8	1	11:40		11:10	11:20	20
8	女	200m	決	8	1	12:00		11:30	11:40	10
9	男	200m	決	8	1	12:10		11:40	11:50	40
10	男	110mH	決	8	1	12:50		12:20	12:30	20
11	女	3000m	決	18	1	13:10		12:40	12:50	30
12	女	4×400mR	決	8	1	13:40		13:10	13:20	10
13	男	4×400mR	決	8	1	13:50		13:20	13:30	10
						14:00				

【 跳 躍 競 技 】

順	性	種　目	区	数	計測	通過	開始時間	招　集			場所
								組	開 始	終 了	
1	女	三段跳	決	15	9m40		9:30		8:30	8:40	F0
2	男	三段跳	決	37	11m80		12:05	Ａ・Ｂ	11:05	11:15	F0

【 投 て き 競 技 】

順	性	種　目	区	数	計測	通過	開始時間	招　集			場所
								組	開 始	終 了	
1	女	砲丸投	決	24	7m00		9:50		8:50	9:00	A
2	男	円盤投	決	30	25m00		11:15		10:15	10:25	A

男子バレー

令和７年度（第７７回）　長崎県高等学校総合体育大会　　男子組み合わせ

佐世保市体育文化館・・・Ａ・Ｂ　　東部スポーツ広場・・・Ｊ・Ｋ　　佐世保工業・・・Ｌ・Ｍ

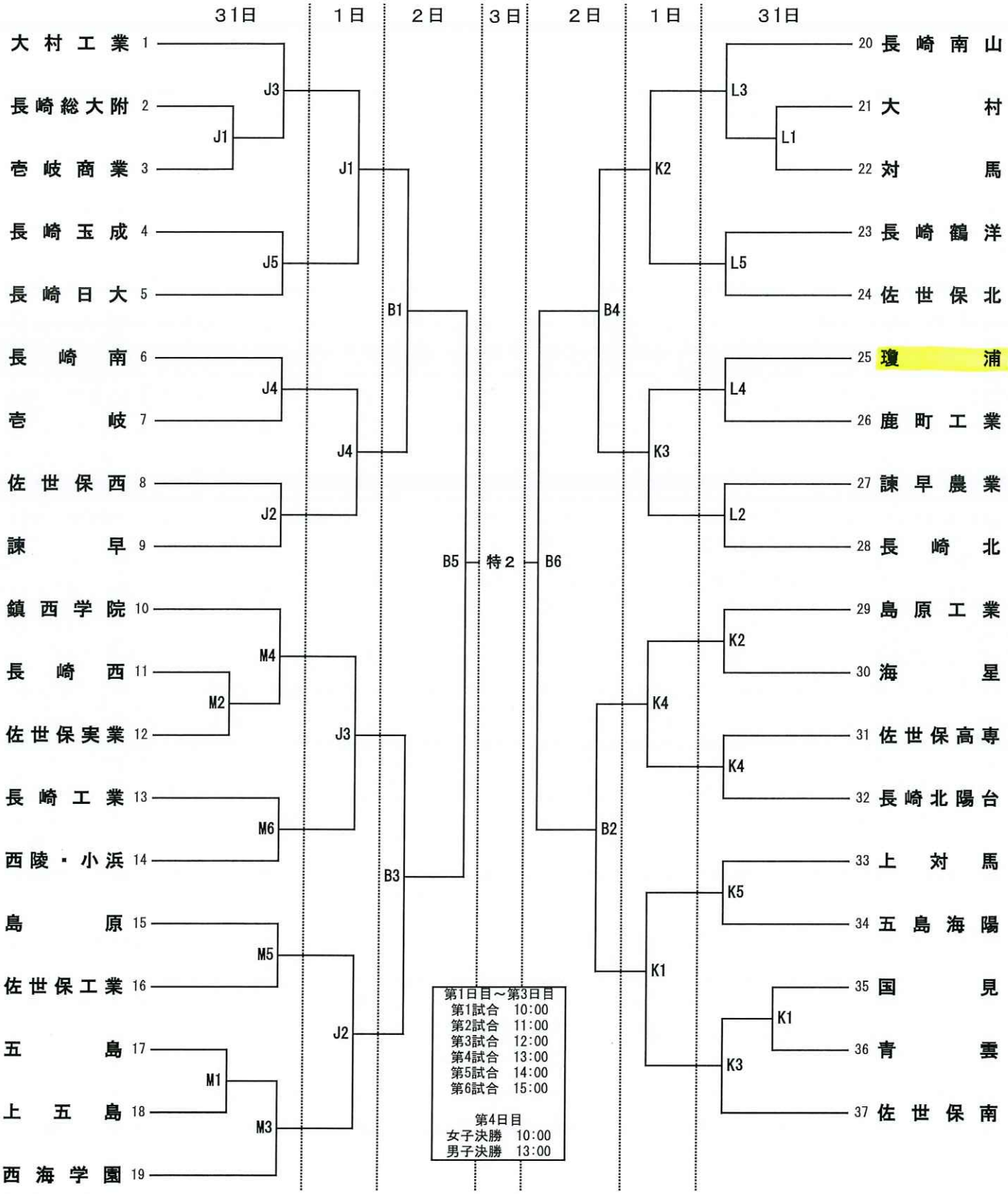

女子バレー

令和７年度（第７７回）　長崎県高等学校総合体育大会　女子組み合わせ

佐世保市体育文化館・・・・A・B　　佐世保南・・・・C・D　　佐世保西・・・・E・F　　聖和女子・・・・G・H

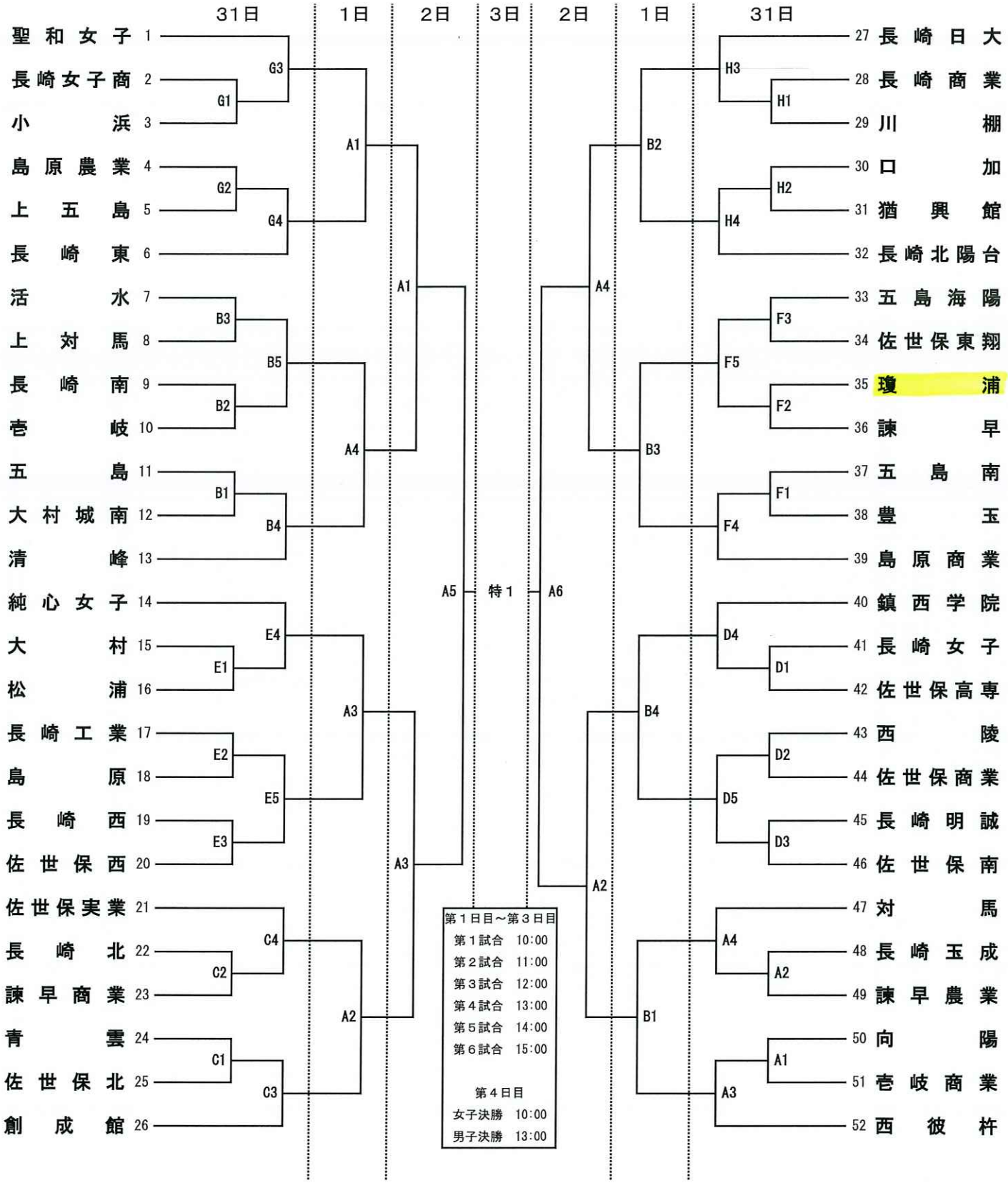

令和７年度　　第77回長崎県高等学校総合体育大会バスケットボール競技組合せ表

１　期　日　　令和７年５月３１日（土）～６月３日（火）

２　会　場

A,B ｺｰﾄ シーハットおおむら　　I,J ｺｰﾄ 諫早高等学校体育館
C,D ｺｰﾄ シーハットおおむら　　K,L ｺｰﾄ 西陵高等学校体育館
E,F ｺｰﾄ 大村高等学校体育館　　M,N ｺｰﾄ 諫早市とどろき体育館
G,H ｺｰﾄ 鎮西学院高等学校体育館

３　時　間

３１日(土)　第１試合　９：３０　第２試合　１１：３０　第３試合　１３：００
第４試合　１４：３０　第５試合　１６：００

１日(日)　第１試合　９：３０　第２試合　１１：３０
第３試合　１３：１０　第４試合　１４：５０

４　組合せ

【男子】

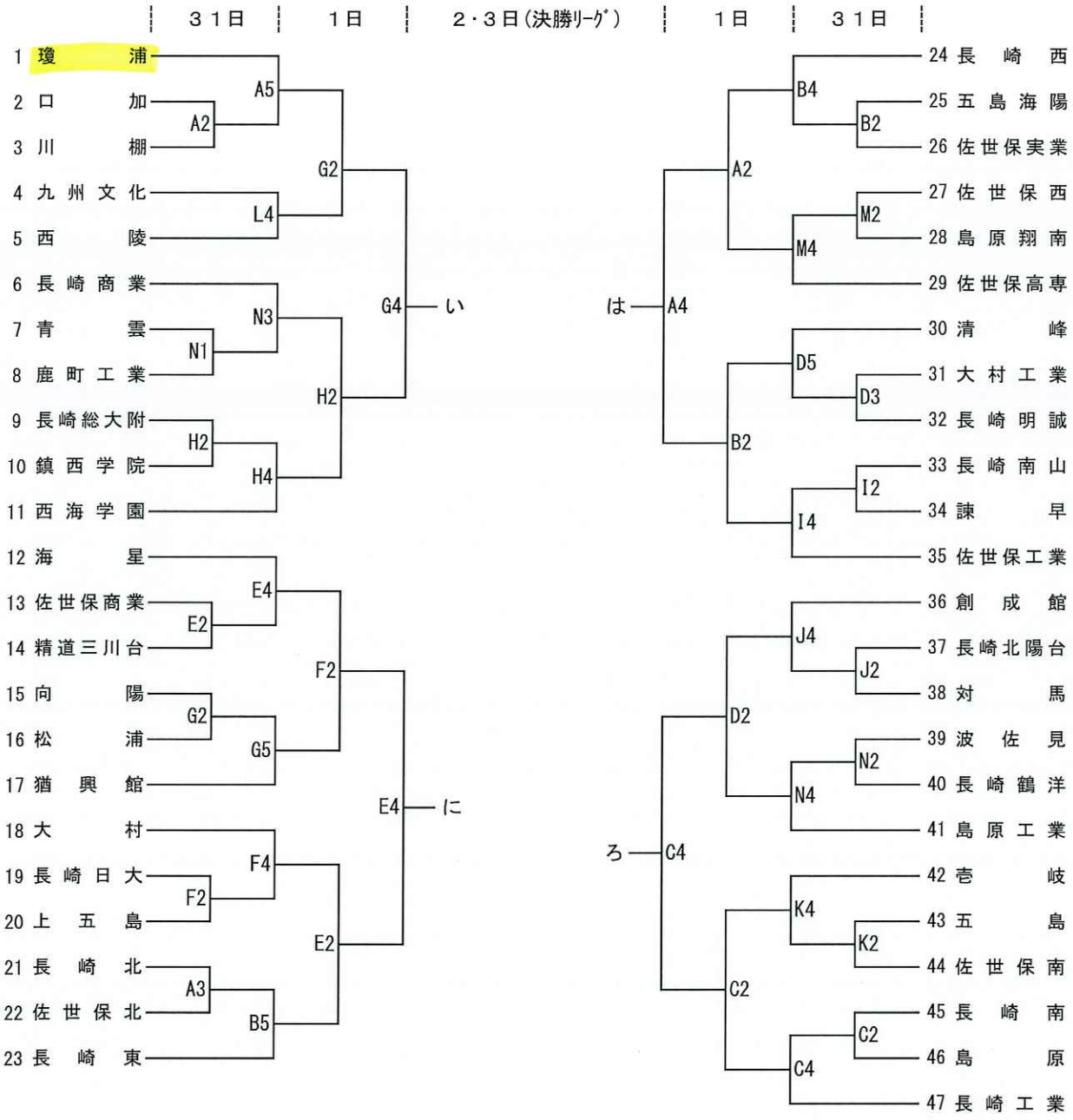

初日・二日目の第１試合のTO・ﾓｯﾌﾟ
各コート第２試合の２チームでお願いします。
各チーム４名以上、出してください。（両チームで担当）
前半・後半で分けないようにお願いします。

（決勝リーグ）　決勝リーグにおいては、下表の左側のチームがユニフォームを淡色とし、ベンチは、ＴＯ席に向かって右側とする。

日	時　間		シーハット　Ａコート	シーハット　Ｃコート
２日（月）	10:00	女	（ａ）　イ　ー　ニ	（ｂ）　ロ　ー　ハ
	11:40	男	（Ａ）　い　ー　に	（Ｂ）　ろ　ー　は
	13:20	女	（ａ）の勝者－（ｂ）の敗者	（ｂ）の勝者－（ａ）の敗者
	15:00	男	（Ａ）の勝者－（Ｂ）の敗者	（Ｂ）の勝者－（Ａ）の敗者

日	時　間		シーハット　Ｂコート
３日（火）	10:00	女	（ａ）の敗者－（ｂ）の敗者
	11:40	男	（Ａ）の敗者－（Ｂ）の敗者
	13:20	女	（ａ）の勝者－（ｂ）の勝者
	15:00	男	（Ａ）の勝者－（Ｂ）の勝者

※大会運営上、決勝リーグにおいては、ベンチ・コートを入れ替える場合がります。
※ユニフォームについては、組み合わせ通りで行います。

【女子】

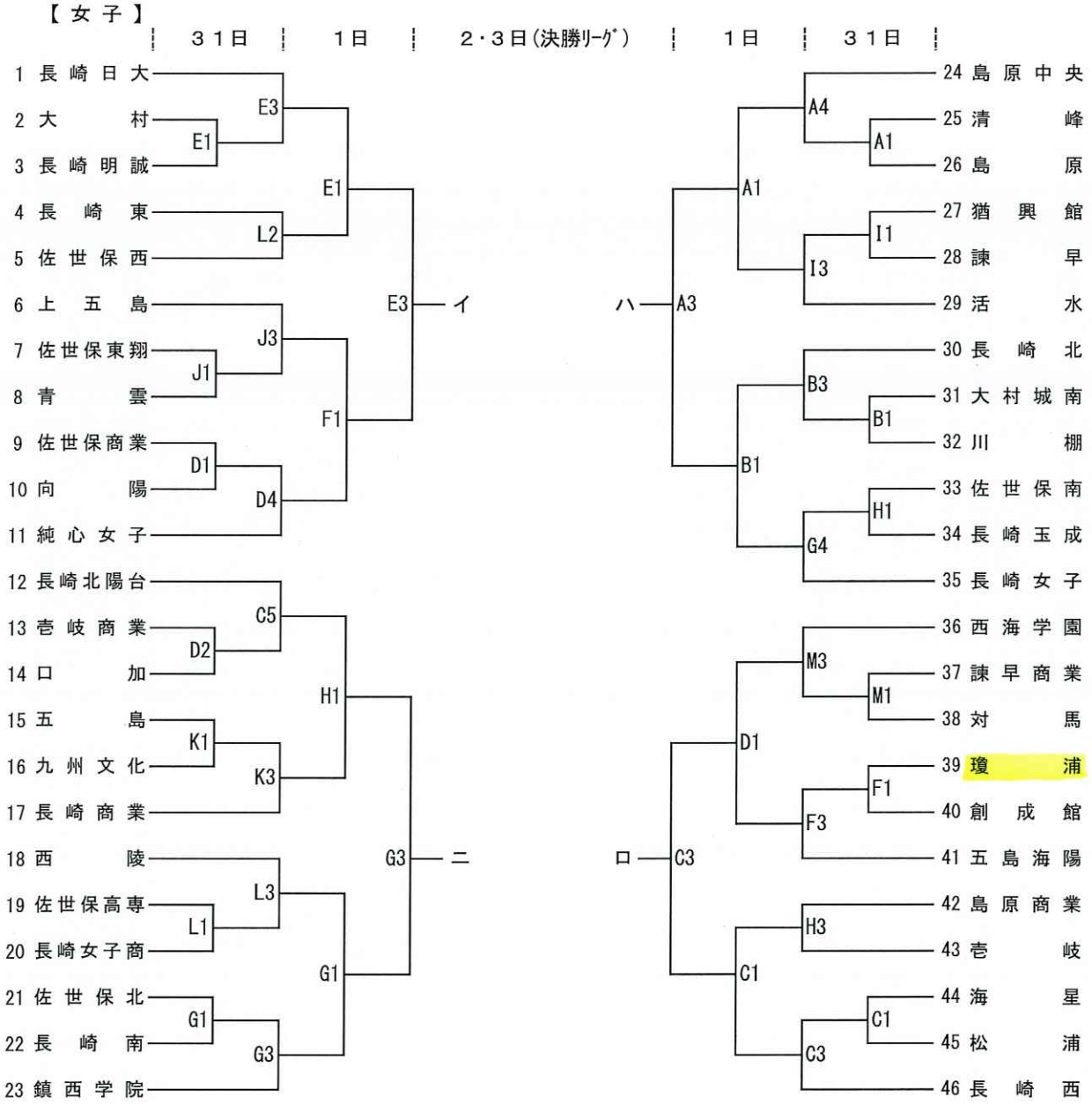

５　表彰式　　３日、決勝リーグ終了後
※試合結果については、長崎県高体連のＨＰに掲載します。

令和７年度
長崎県高等学校総合体育大会
卓球競技

日　時	令和７年５月３１日（土）・６月１日（日） ６月２日（月）・６月３日（火） ９時３０分試合開始予定
会　場	諫早市中央体育館
主　催	長崎県高等学校体育連盟 長崎県教育委員会
後　援	長崎県　（財）長崎県スポーツ協会 諫早市教育委員会 長崎県卓球連盟　　諫早市卓球協会
主　管	長崎県高等学校体育連盟卓球競技専門部

タイムテーブル（1）

第1日目　　5月31日（土）

★男子学校対抗　　1～3回戦　　BT:男子学校対抗

★女子学校対抗　　1～3回戦　　GT:女子学校対抗

	コート	9:30（9:10）	11:00(10:40)	12:30(12:10)	14:30（14:10）
メインアリーナ	1	BT 108	GT 101	BT202	
	2				BT 301
	3	BT 102	GT 102	BT203	
	4				
	5	BT 103	GT 103	BT204	BT 302
	6				
	7	BT 104	GT 104	BT205	
	8				
	9	BT 105	GT 105	BT206	
	10				BT 303
	11	BT 106	GT 106	BT207	
	12				
	13	BT 107	GT 107	BT201	BT 304
	14				
	15	BT 101		BT208	
	16	BT 109	GT 108	GT 202	
	17				GT 301
	18	BT 110	GT 109	GT 203	
	19				
	20	BT 111	GT 110	GT 201	GT 302
	21				
	22	BT 116		GT 208	
	23	BT 113	GT 111	GT 204	
	24				GT 303
	25	BT 114	GT 112	GT 205	
	26				
	27	BT 115		GT 206	GT 304
	28				
	29	BT 112		GT 207	
	30				
サブアリーナ	1	練習時間 9:00～10:50 ※コート割は『競技場の注意』参照	予備台として使用		
	2				
	3				
	4				
	5				
	6				
	7				
	8				
	9				
	10				
	11				
	12				
	13				
	14				

＊1日目は，相互審判で試合を進めます。各学校，ご協力をお願いします．

（　）の時間はオーダー提出時間です。

※　なお、進行上の都合上、変更する場合がありますので、館内の放送にご注意ください。

タイムテーブル(2)

第2日目　　6月1日(日)

★男女学校対抗　　準決勝・決勝　　BS:男子シングルス

★男子シングルス　　ベスト64まで　　GS:女子シングルス

★女子シングルス　　ベスト64まで

	コート	9:30(9:10)	11:00(10:40)		13:00	
メインアリーナ	1			学校対抗・表彰式　コート整備	GS1-1	※ 敗者審判
	2				GS1-2	
	3				GS1-3	
	4				GS1-4	
	5				GS1-5	
	6				GS1-6	
	7				GS1-7	
	8				GS1-8	
	9				GS1-9	
	10	BT 401			GS1-10	
	11		BT 501		GS1-11	
	12				GS1-12	
	13	BT 402			GS1-13	
	14				GS1-14	
	15				GS1-15	
	16				GS1-16	
	17	GT 401			GS1-17	
	18		GT 501		GS1-18	
	19				GS1-19	
	20	GT 402			GS1-20	
	21				GS1-21	
	22				GS1-22	
	23				BS1-42	
	24				BS1-43	
	25				BS1-44	
	26				BS1-45	
	27				BS1-46	
	28				BS1-47	
	29				BS1-48	
	30				BS1-49	
サブアリーナ	1	練習時間 9:00～11:50 (コート割は別紙参照)			BS1-1	6月1日(日)の 男子シングルス(1) 選手番号1～105までの 試合はすべてサブアリーナで実施の予定です。
	2				BS1-2	
	3				BS1-3	
	4				BS1-4	
	5				BS1-5	
	6				BS1-6	
	7				BS1-7	
	8				BS1-8	
	9				BS1-9	
	10				BS1-10	
	11				BS1-11	
	12				BS1-12	
	13				BS1-13	
	14				BS1-14	

(　)の時間はオーダー提出時間です。

タイムテーブル(3)

第3日目　　6月2日(月)
男女ダブルス　1回戦～決勝まで

＊最初の試合のみタイムテーブル通り行います。(コールなし)

＊次の試合からは、できる試合から随時コールいたしますので、館内放送に注意して下さい。

	コート	9:30						
メインアリーナ	1	BD 1-1		※ベスト4決定戦から指名審判員				ダブルス・表彰式
	2	BD 1-2						
	3	BD 1-3					(BD3・4位決定戦)	
	4	BD 1-4						
	5	BD 1-5					(GD3・4位決定戦)	
	6	BD 1-6						
	7	BD 1-7						
	8	BD 1-8						
	9	BD 1-9					男女決勝	
	10	BD 1-10						
	11	BD 1-11						
	12	BD 1-12						
	13	BD 1-13						
	14	BD 1-14						
	15	BD 1-15						
	16	BD 1-16						
	17	BD 1-17						
	18	BD 1-18						
	19	BD 1-19						
	20	BD 1-20						
	21	BD 1-21						
	22	BD 1-22						
	23	BD 1-23						
	24	BD 1-24						
	25	BD 1-25						
	26	BD 1-26						
	27	BD 1-27						
	28	BD 1-28						
	29	BD 1-29						
	30	BD 1-30						
サブアリーナ	1	GD 1-1						
	2	GD 1-2						
	3	GD 1-3						
	4	GD 1-4						
	5	GD 1-5						
	6	GD 1-6						
	7	GD 1-7						
	8	GD 1-8						
	9	GD 1-9						
	10	GD 1-10						
	11	GD 1-11						
	12	GD 2-2						
	13	GD 2-3						
	14	GD 2-4						

タイムテーブル（4）

第4日目　　6月3日（火）

★男子シングルス　　ベスト64～決勝　　BS:男子シングルス
★女子シングルス　　ベスト64～決勝　　GS:女子シングルス

	コート	9:30								
メインアリーナ	1	BS 3-1								シングルス・表彰式
	2	BS 3-2								
	3	BS 3-3							(BS3・4位決定戦)	
	4	BS 3-4						BS順位決定戦		
	5	BS 3-5							BS5位決定戦	
	6	BS 3-6						BS順位決定戦		
	7	BS 3-7								
	8	BS 3-8								
	9	BS 3-9								
	10	BS 3-10								
	11	BS 3-11						BS 7-1		
	12	BS 3-12							BS 決勝	
	13	BS 3-13						BS 7-2		
	14	BS 3-14								
	15	BS 3-15								
	16	GS 3-1								
	17	GS 3-2								
	18	GS 3-3						GS 7-1		
	19	GS 3-4							GS 決勝	
	20	GS 3-5						GS 7-2		
	21	GS 3-6								
	22	GS 3-7								
	23	GS 3-8								
	24	GS 3-9							(GS3・4位決定戦)	
	25	GS 3-10						GS順位決定戦		
	26	GS 3-11							GS5・6位決定戦	
	27	GS 3-12						GS順位決定戦		
	28	GS 3-13								
	29	GS 3-14								
	30	GS 3-15								

男子シングルス (1)

1 瀬尾　幸太郎③ (鎮西学院)
2 田中　昴③　(長崎南山)
3 宮﨑　貴廣① (佐特支北松)
4 馬場　慧梧③ (口加)
5 久間　優希③ (壱岐商)
6 森永　蒼天① (島原工業)
7 大山　航輝③ (長崎北陽台)
8 正木　瑛大③ (佐世保高専)
9 北村　光②　(諫早商業)
10 平方　信乃介③ (西彼杵)
11 中島悠翔②　(佐世保西)
12 井上　瞬②　(諫早)
13 娄　博禹③　(瓊浦)
14 張本　唯玖② (諫早)
15 髙田　悠人③ (長崎西)
16 長尾　逞③　(波佐見)
17 峰　佑典②　(海星)
18 浅草　優斗① (小浜)
19 楠本　皓大② (創成館)
20 尼﨑　煌士郎③ (佐世保工業)
21 中谷　公哉③ (青雲)
22 三宅　和磨② (佐世保南)
23 山野　裕也① (壱岐)
24 内川　陽介③ (長崎日大)
25 大川　祐樹③ (長崎工業)
26 渡辺　武空② (大村)
27 関本　優心② (鹿町工業)
28 泉　弥真斗③ (鎮西学院)
29 山口　皓太郎② (海星)
30 石本　友啓③ (松浦)
31 出田　凪夕太① (島原中央)
32 吉富　優波③ (壱岐商)
33 木原　颯冴① (島原翔南)
34 山﨑　成①　(長崎東)
35 塚部　聡太① (佐世保西)
36 辻　周汰③　(大村)
37 川上　丈太朗③ (中五島)
38 野崎　世望③ (大村工業)
39 松野　由翔③ (長崎明誠)
40 末田　瑞稀③ (佐世保南)
41 山嵜　敦③　(長崎北陽台)
42 山口　悠斗② (佐世保工業)
43 田中　太智② (口加)
44 川邊蒼③　(五島)
45 松田　海栄② (清峰)
46 泉　真紗暉① (鎮西学院)
47 溝口　琉一③ (長崎工業)
48 尾崎　慎太郎② (北松農業)
49 出合　航太② (鹿町工業)
50 松尾　悠叶③ (小浜)
51 川口　比呂① (上五島)
52 山上　温人③ (諫早)
53 酒匂　颯太③ (瓊浦)

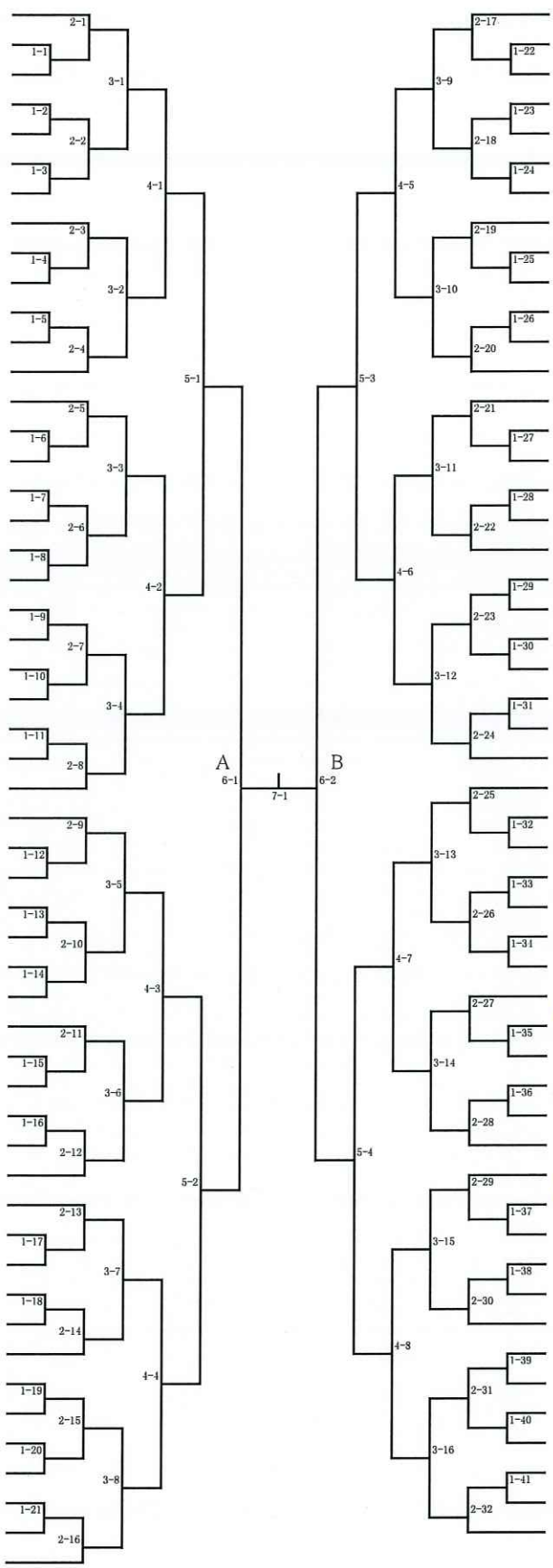

54 山口　浬③　(鎮西学院)
55 川越　大雅① (西彼杵)
56 河原　利紀② (平戸)
57 平湯　翔②　(口加)
58 金子将也②　(佐世保西)
59 下岸　結人① (島原中央)
60 中村　悠人③ (長崎東)
61 真弓　竜①　(海星)
62 麻生　侑和③ (諫早)
63 有田　一葵③ (壱岐商)
64 浦濱　遼太郎② (中五島)
65 進藤　瑛純② (小浜)
66 本山　隆太③ (佐世保工業)
67 八木　龍之介① (長崎北陽台)
68 杉山　颯野② (佐世保南)
69 徳益　光汰② (諫早農業)
70 新郷　弥希② (佐世保東翔)
71 神田　直輝② (青雲)
72 金子　稜空② (鎮西学院)
73 野口　星弥② (諫早商業)
74 那須　凌真② (長崎工業)
75 中瀬　徠杏② (鹿町工業)
76 松村　蒼①　(長崎西)
77 深松　大翔② (創成館)
78 田中　輝空② (川棚)
79 宮島　伶央① (瓊浦)
80 榎　裕人②　(長崎工業)
81 川山　翔琉② (壱岐)
82 塚原　悠斗② (大村工業)
83 近藤　晴仁③ (諫早商業)
84 岩永　一輝③ (青雲)
85 鶴屋　陽介③ (佐世保工業)
86 田浦　豊②　(島原翔南)
87 川村　奏太③ (瓊浦)
88 松本　大輝③ (島原農業)
89 後藤　喬行③ (佐世保南)
90 徳丸　慧③　(上五島)
91 林　将汰③　(長崎北陽台)
92 市山　智裕① (鎮西学院)
93 謝　博鋭①　(瓊浦)
94 太畑　蒼真② (島原工業)
95 横岩　晴輝② (佐世保高専)
96 髙橋　寿也③ (長崎日大)
97 小林　大誠② (長崎南山)
98 川尻　大愛② (鹿町工業)
99 金子　太紀③ (長崎西)
100 木下　省吾③ (佐世保特支)
101 山崎　蓮翔③ (大村)
102 髙田　悠朔② (清峰)
103 山口　朔弥③ (長崎明誠)
104 藤田　勇人① (北松農業)
105 深川　真那斗③ (諫早)

男子シングルス (2)

106 早野　勇徠③ (瓊浦)
107 堂口　歩睦② (諫早商業)
108 前川　凌馬② (佐世保特支)
109 中田　健太③ (壱岐商)
110 髙田　海斗③ (島原農業)
111 増山　　輝③ (長崎南山)
112 宮崎　琉成② (諫早)
113 田中　智章① (長崎北陽台)
114 川原　健輔③ (松浦)
115 菅　楓③　　(創成館)
116 松元　海翔③ (大村)
117 西田　伊吹③ (青雲)
118 迎　伊祐③　(佐世保南)
119 北野　太陽③ (佐世保工業)
120 濱本　圭哉③ (西彼杵)
121 入江　太陽③ (島原中央)
122 金澤　真斗③ (小浜)
123 宮城　楓芽② (北松農業)
124 前川　航太② (瓊浦)
125 大坪　嘉宏③ (上五島)
126 伊藤　洸太朗③ (長崎日大)
127 吉田　堅哉① (島原工業)
128 竹本　喜生③ (長崎明誠)
129 有田　匡佑③ (長崎東)
130 宮本　奏真② (佐世保高専)
131 福田　虎太郎② (鎮西学院)
132 宗塚　知樹① (諫早)
133 松木　蒼空② (長崎北陽台)
134 坂本　准一③ (佐世保西)
135 小原俊祐③　(五島)
136 吉賀敬一②　(佐世保工業)
137 照平　　煌③ (口加)
138 川尻　結愛① (鹿町工業)
139 篠崎　羅有斗③ (鎮西学院)
140 荒川　和一③ (海星)
141 深見　俊敦③ (北松農業)
142 吉村　和真② (佐世保高専)
143 片岡　靖仁③ (島原翔南)
144 山下　継喜② (長崎工業)
145 大見　淳太② (瓊浦)
146 岩永　涼翔③ (長崎日大)
147 柴山　依颯② (平戸)
148 柳澤　透和③ (壱岐)
149 松本　輝②　(島原工業)
150 村山　計太① (長崎西)
151 小森田　航生① (大村工業)
152 久野　安滋③ (川棚)
153 森　翔也②　(大村)
154 谷川　瑠都① (長崎南山)
155 松本　大輝① (中五島)
156 岡本　健②　(佐世保東翔)
157 吉冨　雄太郎② (鎮西学院)

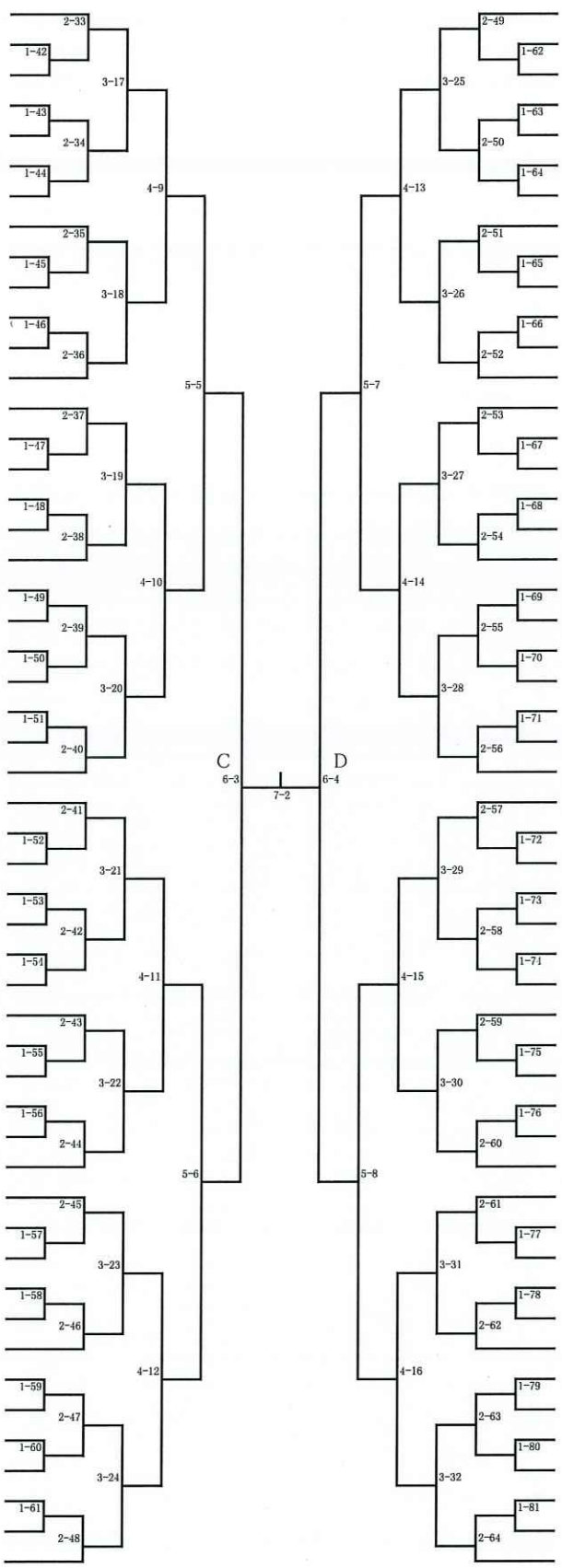

赤波江　翔太③ (佐世保工業)　158
田村　理輝③ (青雲)　159
矢崎　伍②　(島原中央)　160
岸上　雅治③ (上五島)　161
浦　吏颯③　(長崎北陽台)　162
山野　敏満③ (佐特支北松)　163
謝花　優吹② (大村城南)　164
北村　徹平① (鎮西学院)　165
相川　日向③ (長崎明誠)　166
横山　拓三② (壱岐)　167
佐久間　真斗③ (海星)　168
橋本　尚弥③ (佐世保西)　169
山口　晃明③ (諫早)　170
小瀬良　惇世③ (大村)　171
岡島　剛②　(北松農業)　172
矢野　玄都③ (長崎東)　173
小野　佑真③ (鹿町工業)　174
沢田　蒼司① (鎮西学院)　175
浦辺　大夢① (長崎工業)　176
冨山　佑③　(佐世保高専)　177
阿比留　隼人② (創成館)　178
山下　航輝② (中五島)　179
米崎　晴輝① (大村工業)　180
井元　貴一② (佐世保南)　181
栗田　大地① (長崎日大)　182
大久保　岸真③ (瓊浦)　183
松永　朝陽③ (長崎北陽台)　184
谷口　幸優③ (壱岐商)　185
松田　来斗① (小浜)　186
重松　海心① (島原中央)　187
浜崎　翔③　(長崎工業)　188
川端　大蒼② (壱岐)　189
代田　颯二郎③ (西彼杵)　190
酒井　佑真③ (口加)　191
神崎　碧空③ (長崎南山)　192
久田　聡信③ (佐世保工業)　193
永尾　栄滋③ (長崎東)　194
三浦　諄大① (島原工業)　195
浦添　匡③　(鹿町工業)　196
早田　力③　(海星)　197
神山　陵太② (佐世保南)　198
寺田　悠人③ (大村工業)　199
橋田　温人② (島原翔南)　200
山浦　康生③ (波佐見)　201
早野　徠輝① (瓊浦)　202
川下　優祐③ (上五島)　203
松尾　優成③ (諫早)　204
内野　澪②　(長崎明誠)　205
東　柊吾③　(諫早商業)　206
桑原　真輝③ (長崎西)　207
畑中　海斗① (清峰)　208
北園　輝③　(鎮西学院)　209

男子ダブルス

1 早野③・酒匂③（瓊浦）
2 柴山②・河原②（平戸）
3 福田①・松田①（小浜）
4 平山③・南③　（青雲）
5 長畑②・矢﨑②（島原中央）
6 寺田③・吉賀②（佐世保工業）
7 辻③・森②　（大村）
8 深見③・岡島②（北松農業）
9 金子③・髙田③（長崎西）
10 楠本②・深松②（創成館）
11 酒井③・田中②（口加）
12 吉富③・久間③（壱岐商）
13 松永③・田中①（長崎北陽台）
14 山口③・麻生③（諫早）
15 小原③・川邊③（五島）
16 長尾③・前田③（波佐見）
17 片岡③・田浦②（島原翔南）
18 増山③・神﨑③（長崎南山）
19 大坪③・川下③（上五島）
20 市山①・北村①（鎮西学院）
21 山口③・長尾③（長崎明誠）
22 柳澤③・横山②（壱岐）
23 金子②・小川②（佐世保西）
24 栗田①・大串①（長崎日大）
25 榎②・山下②　（長崎工業）
26 宮島①・謝①　（瓊浦）
27 石本③・川原③（松浦）
28 種浦②・塚原②（大村工業）
29 松本②・三浦①（島原工業）
30 溝口③・峯野③（長崎工業）
31 近藤③・荒木①（諫早商業）
32 橋本③・中島②（佐世保西）
33 篠﨑③・金子②（鎮西学院）
34 尾崎②・宮城②（北松農業）
35 川上③・浦濱②（中五島）
36 代田③・平方③（西彼杵）
37 松本③・入江③（島原農業）
38 迎③・末田③　（佐世保南）
39 関本②・川尻②（鹿町工業）
40 出田①・重松①（島原中央）
41 山﨑①・永尾③（長崎東）
42 渡口③・西村③（長崎明誠）
43 馬場③・平湯②（口加）
44 内川③・髙橋③（長崎日大）
45 村山①・廣澤①（長崎西）
46 馬場嵜③・岩中③（諫早）
47 後藤③・川山②（壱岐）
48 佐久間③・山口②（海星）
49 大村③・徳田③（青雲）
50 川口①・田中①（上五島）
51 山口③・泉③　（鎮西学院）

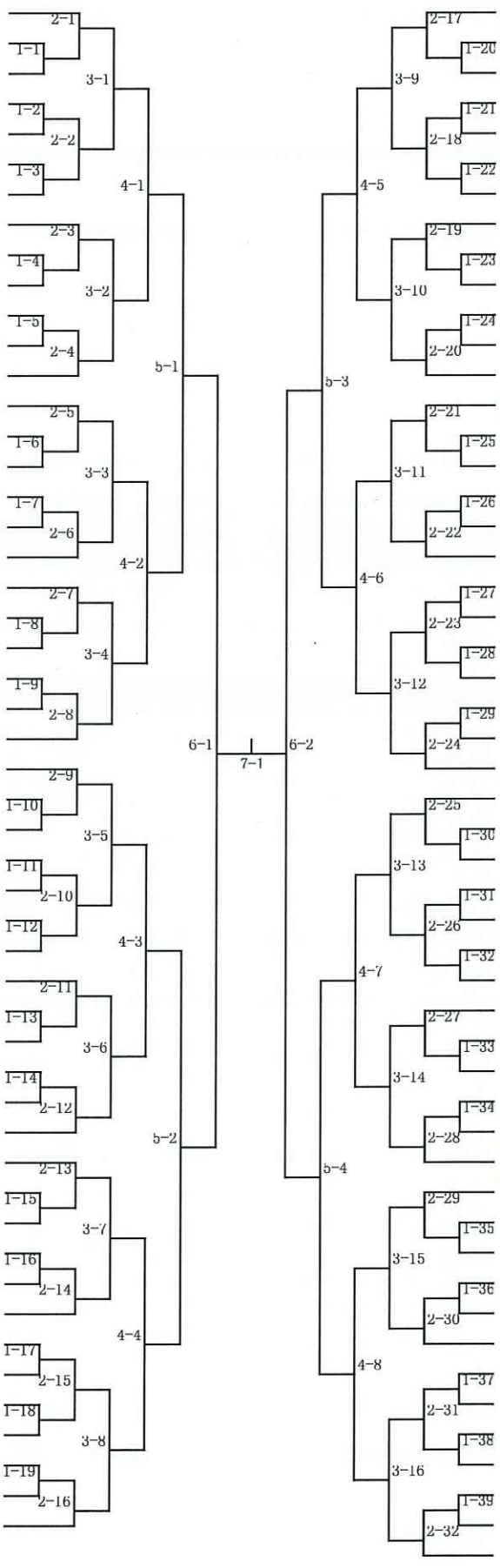

大久保③・娄③（瓊浦）　52
新郷②・岡本②（佐世保東翔）　53
入江③・下岸①（島原中央）　54
松尾③・宮﨑②（諫早）　55
山嵜③・大山③（長崎北陽台）　56
鹿毛③・前田③（佐世保南）　57
小林②・谷川①（長崎南山）　58
荒川③・峰②　（海星）　59
久田③・尼﨑③（佐世保工業）　60
進藤②・浅草①（小浜）　61
山崎③・中村②（大村）　62
中村③・矢野③（長崎東）　63
浦添③・小野③（鹿町工業）　64
川村③・前川②（瓊浦）　65
中田③・有田③（壱岐商）　66
橋田②・木原①（島原翔南）　67
河野③・中嶋③（大村工業）　68
若杉③・大川③（長崎工業）　69
正木③・冨山③（佐世保高専）　70
野口②・北村②（諫早商業）　71
桑名③・平坂③（青雲）　72
太畑②・吉田①（島原工業）　73
田中②・久野③（川棚）　74
小嶋②・平田②（壱岐）　75
山下②・松本①（中五島）　76
福田②・吉冨②（鎮西学院）　77
深川③・張本②（諫早）　78
髙田②・松田②（清峰）　79
松村①・桑原③（長崎西）　80
菅③・阿比留②（創成館）　81
有田③・上戸③（長崎東）　82
徳丸③・岸上③（上五島）　83
松尾③・金澤③（小浜）　84
浜崎③・田川③（長崎工業）　85
馬場③・谷口③（壱岐商）　86
小森田①・米﨑①（大村工業）　87
坂本③・塚部①（佐世保西）　88
泉①・沢田①　（鎮西学院）　89
大見②・早野①（瓊浦）　90
赤波江③・北野③（佐世保工業）　91
濱本③・川越①（西彼杵）　92
伊藤③・岩永③（長崎日大）　93
堂口②・中川内②（諫早商業）　94
後藤③・杉山②（佐世保南）　95
早田③・真弓①（海星）　96
松元③・小瀬良③（大村）　97
浦③・林③　（長崎北陽台）　98
照平③・平湯①（口加）　99
中瀬②・川尻①（鹿町工業）　100
森田①・川上①（北松農業）　101
米山③・出水①（長崎明誠）　102
瀬尾③・北園③（鎮西学院）　103

卓球競技

男子学校対抗　BT

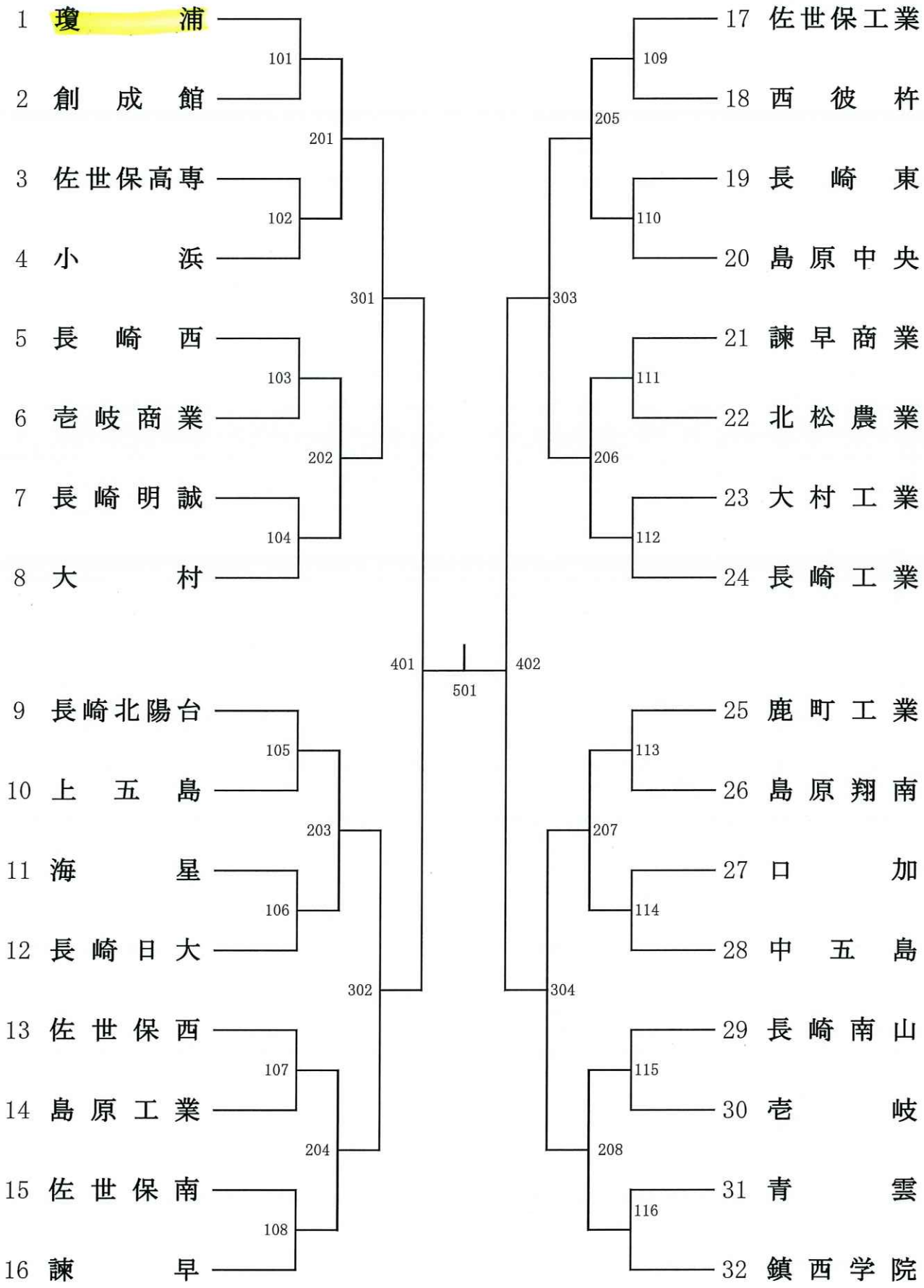

令和7年度　長崎県高等学校総合体育大会剣道競技

期日：　令和７年６月１日（日）

場所：　小野体育館

男子団体戦

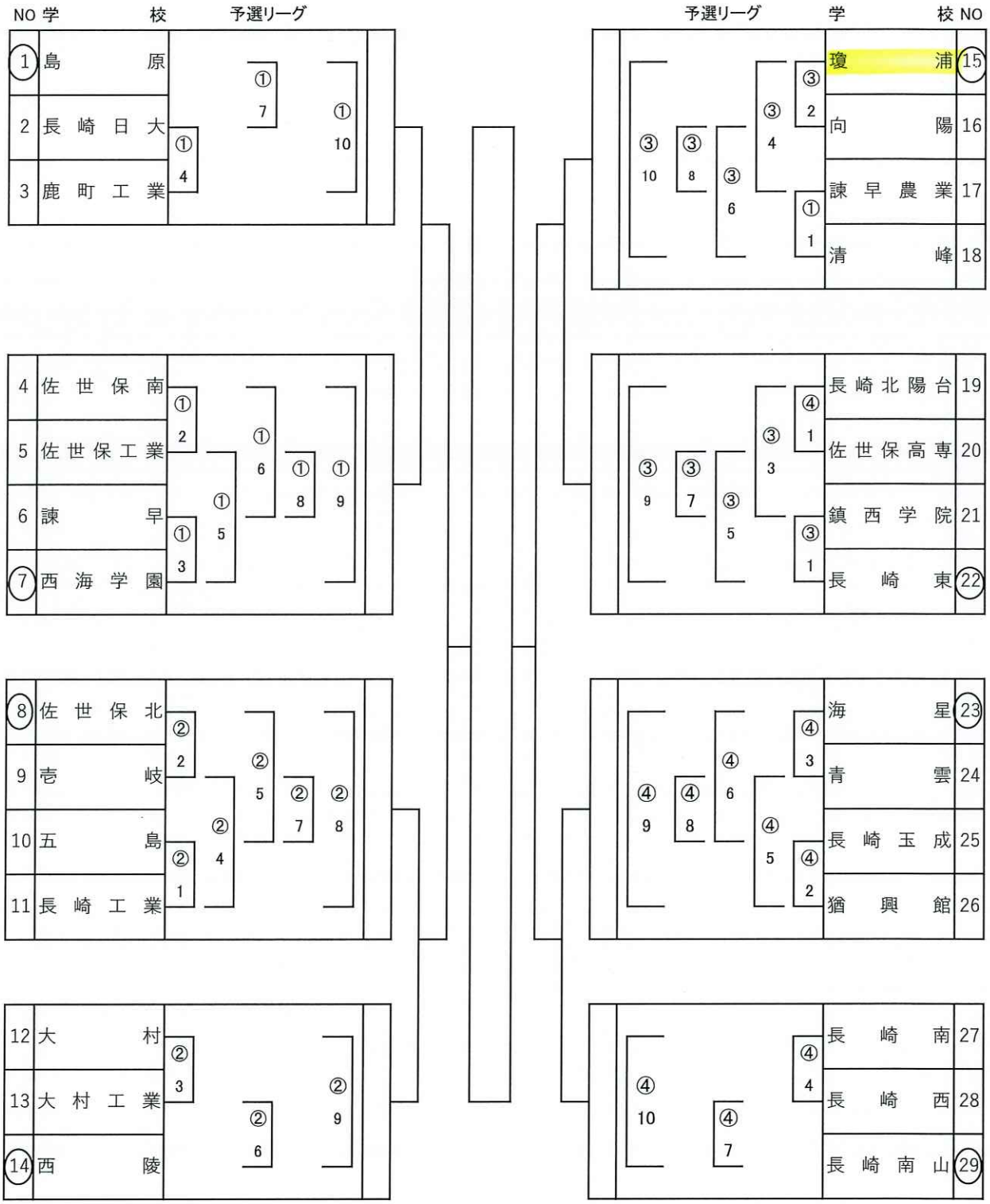

令和7年度　長崎県高等学校体育大会剣道競技大会

No.1

期日：令和7年5月31日（土）・6月2日（月）　場所：小野体育館

男子個人戦

31日 2日（土）（月）

No	氏　名	学校名
1	田才　温人	長崎南山
2	西　慶人	佐世保北
3	出口　慧	鹿町工業
4	濵　鳳之心	佐世保南
5	阿野　史弥	佐世保工業
6	平川　結人	長崎工業
7	板井　紫暮	長崎玉成
8	尾﨑　央二郎	海星
9	杉本　晴輝	西海学園
10	松尾　瑠琥	瓊浦
11	本多　光	大村工業
12	寒川　颯太	長崎東
13	齋藤　茂	長崎西
14	森繁　佑太	青雲
15	溝口　丈右	五島
16	神田　雄吏	壱岐
17	小野　柚希	猶興館
18	石原　翔輝	清峰
19	森田　雄大	佐世保高専
20	中尾　尊仁	長崎日大
21	松尾翔大	島原中央
22	本間　敦也	大村
23	柴山　寛翔	長崎北陽台
24	中島　晃永	諫早
25	小島　浩志	西陵
26	岸川　喜春	鎮西学院
27	入口　陽斗	諫早農業
28	若林　拓哉	島原

2日 31日（月）（土）

学校名	氏　名	No
長崎東	島津　智弘	29
佐世保北	川野　道信	30
長崎日大	東　准暉	31
諫早農業	野中　蒼太	32
海星	大久保　尚	33
鹿町工業	立石　偲桐	34
諫早	田口　朔太朗	35
西海学園	山本　海利	36
清峰	坂本　光	37
佐世保工業	山本　崇獅	38
五島	吉田　光輝	39
猶興館	小田　諒	40
長崎北陽台	坂田　朴應	41
鎮西学院	犬塚　崇斗	42
佐世保高専	大浦　煌輝	43
長崎南山	楢橋　謙秀	44
大村工業	横石　拓己	45
長崎工業	西山　優秦	46
瓊浦	酒井　響	47
壱岐	竹松　匠吾	48
長崎西	和田　廉太郎	49
佐世保南	長井　晴太	50
長崎玉成	西山 俐玖	51
向陽	尾上　悟視	52
大村	南　海志	53
西陵	森田　壱芯	54
長崎南	村上　陽太	55
青雲	佐藤　壽哉	56
島原	太田　瑛崇	57

令和7年度　長崎県高等学校体育大会剣道競技大会

No.2

期日：令和7年5月31日（土）・6月2日（月）　場所：長与町民体育館

男子個人戦

31日 2日（土）（月）

No	氏　名	学校名
58	伊藤　駿	長崎南山
59	古賀　竜稀	海星
60	川崎　大輝	佐世保南
61	森　翔太	佐世保北
62	中村　一翔	向陽
63	田川　雄梧	長崎日大
64	本多　一成	瓊浦
65	冨山　啓聖	西海学園
66	高尾　和明	清峰
67	石田　恵介	諫早農業
68	吉本　涼真	猶興館
69	田中　悠盛	鹿町工業
70	三田村　貫嗣	長崎東
71	武石　惇之介	青雲
72	大久保　健吾	諫早
73	松尾紘翔	島原中央
74	鳥居　樹希	佐世保工業
75	永富　承	長崎西
76	佐舗　剣四朗	五島
77	深堀　旭斗	長崎工業
78	田町　将多	壱岐
79	安藤　空希	大村工業
80	市丸　央翔	佐世保高専
81	原田　晃太郎	西陵
82	川口　諒真	長崎南
83	藤田　一之助	長崎北陽台
84	小山　哲央	鎮西学院
85	笠野　雄斗	大村
86	安東　愛季	島原

2日 31日（月）（土）

学校名	氏　名	No
長崎南山	押渕　碧	87
長崎北陽台	吉田　宗史	88
大村	赤瀬　怜央	89
佐世保工業	藤本　泰河	90
壱岐	田町　奏多	91
瓊浦	東　龍之介	92
西陵	山本　龍輝	93
長崎工業	蒲池　歩夢	94
向陽	口木　壮真	95
佐世保高専	久保　勇真	96
諫早農業	上田　幸太郎	97
長崎日大	中尾　善仁	98
大村工業	中尾　蓮太朗	99
長崎西	福山　有悟	100
海星	山崎　俐空	101
対馬	松島　有優	102
長崎南	出崎　幹大	103
五島	中村　昊汰	104
清峰	黒木　允章	105
佐世保北	平山　虎徹	106
猶興館	西澤　蒼大	107
鎮西学院	竹中　絢信	108
青雲	森　聡太郎	109
鹿町工業	吉田　柊騎	110
西海学園	星加　暖武	111
諫早	福山　陽向	112
長崎玉成	福岡　樹	113
長崎東	名切　哲平	114
島原	相原　右京	115

令和7年度　長崎県高等学校体育大会剣道競技大会

期日：　令和７年５月３１日（土）

場所：　小野体育館

女子団体戦

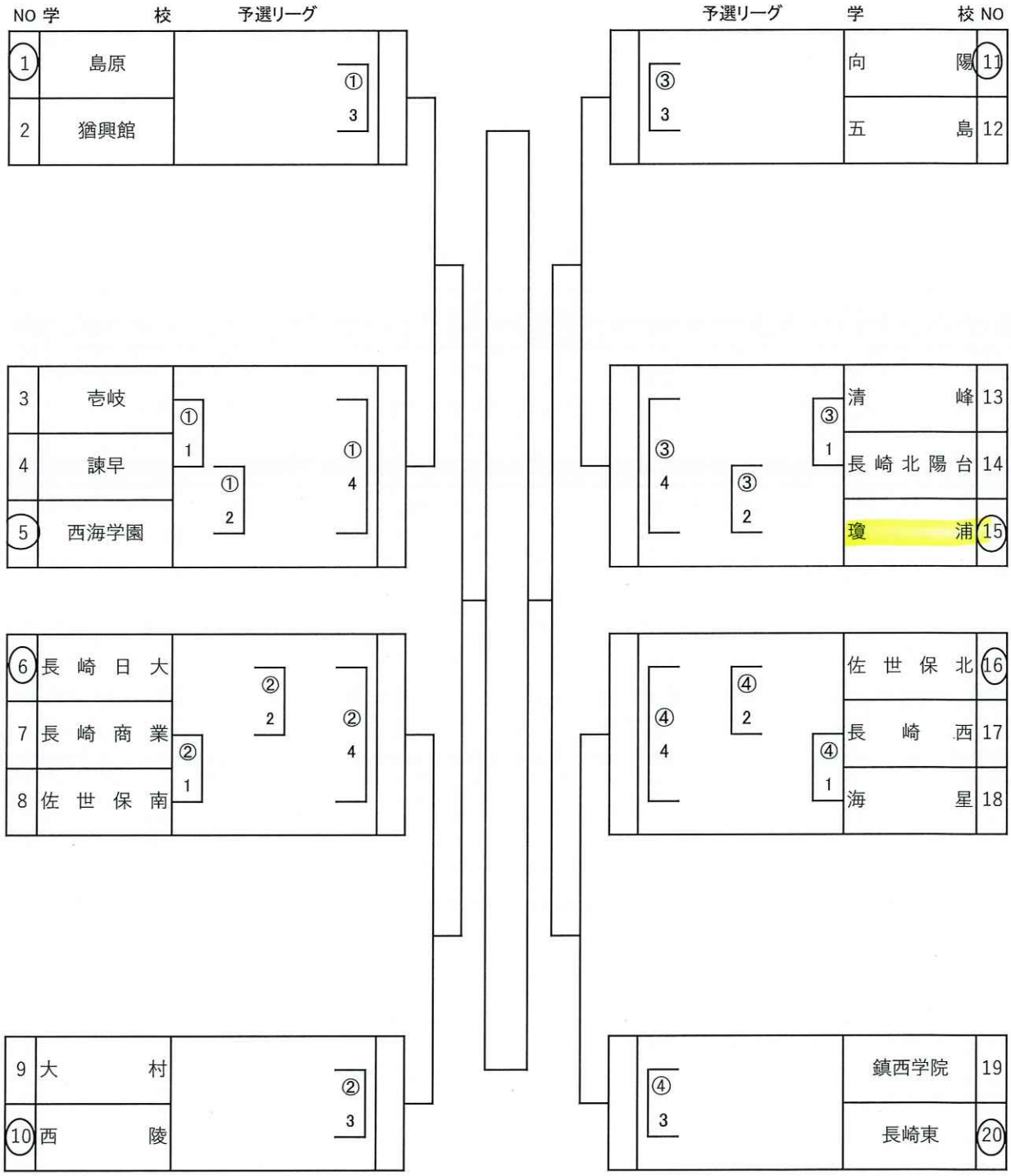

令和7年度　長崎県高等学校体育大会剣道競技大会

No.1

期日：令和7年6月1日（日）・2日（月）　場所：小野体育館

女子個人戦

Ｎｏ	氏　名	学校名
1	北山　凛桜	島原
2	江口　舞音	長崎北陽台
3	脇田　絢奈	海星
4	小田　蒼海	五島
5	酒井　瑠菜	諫早農業
6	立川　璃愛	西海学園
7	松山　紗千加	壱岐
8	小田　優月	向陽
9	桑原　美咲	長崎東
10	山口　夏穂	佐高専
11	友川　瑠香	清峰
12	友末　心渚	対馬
13	刈茅　栞理	瓊浦
14	小川　桃佳	佐世保北
15	松尾　乃愛	西陵
16	小崎　育	大村
17	本田　澪	長崎日大
18	山下　真央	長崎商業
19	廣瀬　亜夢	長崎西
20	井上　和奏	諫早
21	竹中　琴美	鎮西学院
22	出口　奈知	猶興館

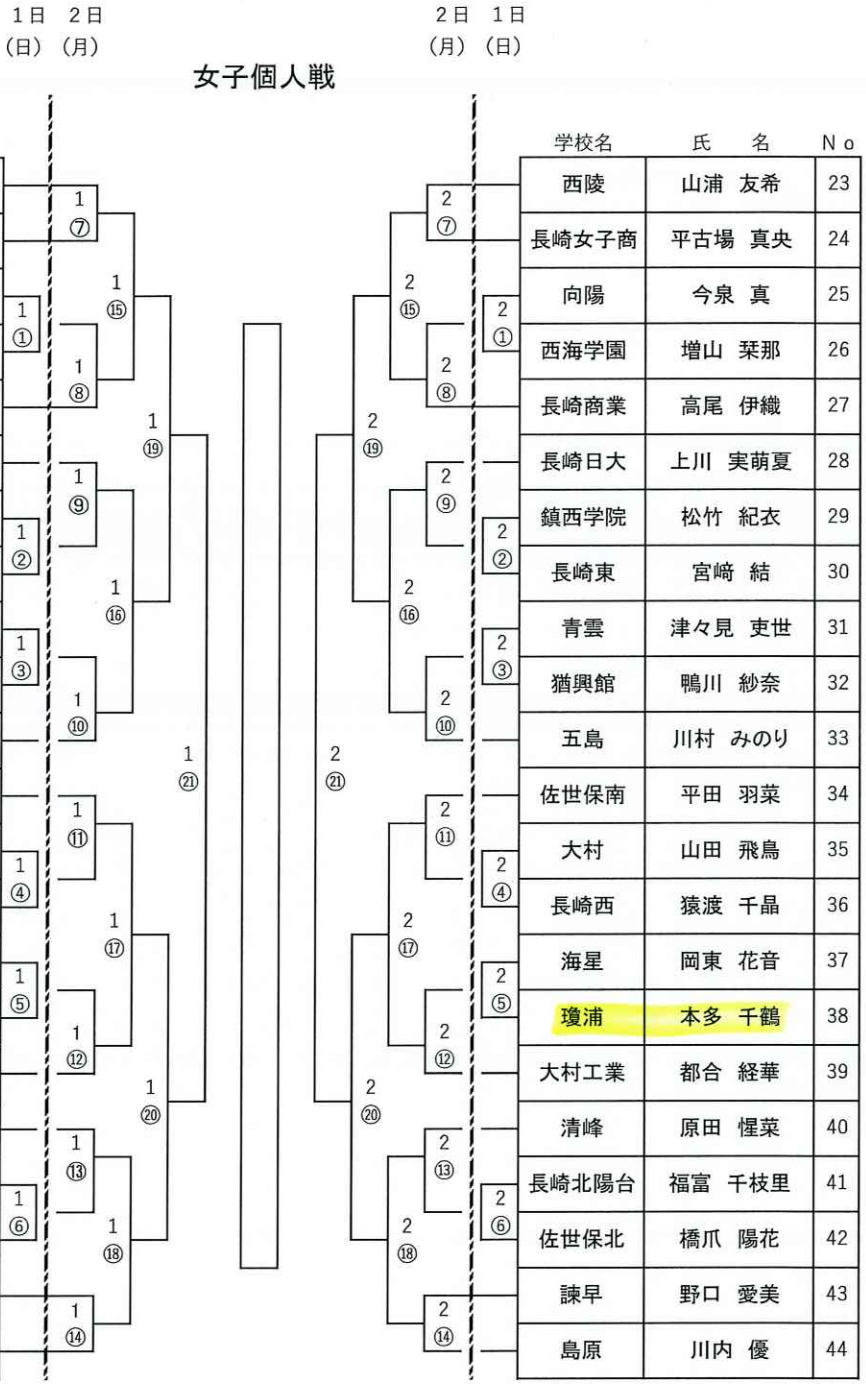

学校名	氏　名	Ｎｏ
西陵	山浦　友希	23
長崎女子商	平古場　真央	24
向陽	今泉　真	25
西海学園	増山　栞那	26
長崎商業	高尾　伊織	27
長崎日大	上川　実萌夏	28
鎮西学院	松竹　紀衣	29
長崎東	宮﨑　結	30
青雲	津々見　吏世	31
猶興館	鴨川　紗奈	32
五島	川村　みのり	33
佐世保南	平田　羽菜	34
大村	山田　飛鳥	35
長崎西	猿渡　千晶	36
海星	岡東　花音	37
瓊浦	本多　千鶴	38
大村工業	都合　経華	39
清峰	原田　惺菜	40
長崎北陽台	福富　千枝里	41
佐世保北	橋爪　陽花	42
諫早	野口　愛美	43
島原	川内　優	44

令和7年度　長崎県高等学校体育大会剣道競技大会

No.2

期日：令和7年6月1日（日）・2日（月）　場所：長与町民体育館

1日（日）　2日（月）　　2日（月）　1日（日）

女子個人戦

No	氏　名	学校名
45	児島　和歩	島原
46	小林　真理子	長崎北陽台
47	片山　心	猶興館
48	中江　みづき	西陵
49	有賀　紗菜子	長崎工業
50	林田　彩希	鎮西学院
51	野元　悠愛	佐世保南
52	近藤　凪月	長崎商業
53	境脇　美波	五島
54	長田　凰花	海星
55	山本　侑果	長崎女子商
56	川村　真希	佐世保北
57	中野　結香理	大村
58	進藤　璃子	向陽
59	前田　琴心	西海学園
60	松尾　瑞稀	鹿町工業
61	木下　彩花	清峰
62	田﨑　優那	長崎西
63	三根　侑莉	諫早
64	久保　凛々果	長崎東
65	福地　彩乃	瓊浦
66	山内　咲穂	壱岐
67	西山　朱莉	長崎日大

学校名	氏　名	No
西陵	松本　菜緒	68
長崎北陽台	一瀬　優	69
鎮西学院	山口　萌々果	70
諫早	山口　歩美	71
大村	山田　京香	72
佐世保南	松尾　光優	73
長崎商業	木下　心乃花	74
向陽	橋口　真奈美	75
長崎日大	野中　翠月	76
清峰	野中　れい	77
海星	平山　喜久	78
猶興館	塚本　結月	79
佐世保北	有江　優里	80
対馬	小宮　梨愛	81
瓊浦	酒井　陽多	82
壱岐	富永　蓮心	83
長崎東	合澤　千陽	84
長崎西	山﨑　夏穂	85
上対馬	石丸　史佳	86
五島	谷口　文音	87
西海学園	船津　莉那	88
島原	時村　歩実	89

令和７年度長崎県高等学校体育大会柔道競技
【男子団体戦】

令和7年5月31日～6月1日（土日）長崎県立総合体育館　サブアリーナ

		No	学校名	試合順序		
第1試合場	A	1	長崎日大	1, 3, 5	A-1位	①-2
		2	佐世保西		D-2位	
		3	五島			
第2試合場	B	4	瓊浦	1, 2, 3, 4, 5, 6	B-1位	②-1
		5	鹿町工業		C-2位	
		6	鎮西学院			
		7	青雲			

①-4　③-4

		試合順序	学校名	No		
C-1位	③-2	4, 6, 2	長崎南山	8	C	第3試合場
B-2位			諫早農業	9		
			海星	10		
D-1位	②-2	4, 6, 2	佐世保工業	11	D	第1試合場
A-2位			西陵	12		
			長崎東	13		

※進行状況により試合場を変更する場合があります

令和７年度長崎県高等学校総合体育大会柔道競技
【女子団体戦】

令和7年5月31日～6月1日（土日）長崎県立総合体育館　サブアリーナ

	No	学校名
第3試合場	1	長崎明誠
	2	創成館
第3試合場	3	佐世保工業
	4	西陵

学校名	No	
五島	5	第3試合場
鎮西学院	6	
瓊浦	7	第3試合場
佐世保北	8	

1 → A　7 → B　3 → C　5 → D

決勝リーグ

決勝リーグ

※進行状況により試合場を変更する場合があります

						勝・敗	順位
A							
B							
C							
D							

試合順	第１試合場	第3試合場
1	Ａ－Ｂ	Ｃ－Ｄ
3	①AB勝-①CD負	①CD勝-①AB負
5	①AB勝-①CD勝	①AB負-①CD負

第1試合場

【60kg級】

所属名	氏名	No
長崎日大	平井豪輝	1
長崎西	廣瀬葵	2
青雲	白石智輝	3
佐世保工業	山口雄斗	4
海星	松尾秀虎	5
諫早農業	坂井優仁	6
鎮西学院	畠崎龍斗	7
長崎南山	平山哲瑳	8
五島	平山嘉兵衛	9
鎮西学院	増本大翔	10
西陵	福島蓮大郎	11
長崎西	宮崎晃人	12
長崎南山	松浦大和	13
鹿町工業	福田純之介	14
諫早農業	高見桜楽	15
青雲	星野純一郎	16

No	氏名	所属名
17	池田勇志	長崎南山
18	有馬英翔	創成館
19	福富悠乃	海星
20	谷崎颯真	佐世保工業
21	出口拓海	西陵
22	村山拓也	長崎東
23	林田兎弥	諫早農業
24	山田航之介	青雲
25	青柳巽	長崎日大
26	股張綾人	長崎西
27	大門樟吏	鎮西学院
28	才津海璃	五島
29	松山充志	海星
30	川口啓悟	壱岐商業
31	佐藤壱太	青雲
32	泉田龍星	瓊浦

【90kg級】

所属名	氏名	No
長崎東	松嶋優和	1
長崎南山	宇土獅竜	2
長崎日大	升山蒼大	3
長崎南山	田端啓二	4
海星	梶村快飛	5
長崎日大	今里馨	6
瓊浦	吉永湊	7

No	氏名	所属名
8	池村蓮	長崎南山
9	藏原拓也	長崎日大
10	永橋陽太	瓊浦
11	久木本大空	海星
12	大藤蓮也	長崎日大
13	出田好生	小浜
14	遠矢大悟	鹿町工業
15	松本剛大	青雲

【100kg級】

所属名	氏名	No
長崎日大	浦侑希	1
長崎南山	池田優大	2
小浜	岩永将人	3
海星	杉本凌真	4
長崎日大	村田智康	5
長崎南山	水本涼太	6

No	氏名	所属名
7	大久保蔵人	長崎日大
8	三輪龍冴	鎮西学院
9	池田壮介	海星
10	磯野宏充	長崎日大
11	ジャクソン龍二	佐世保工業
12	久保慶次郎	長崎南山

【52kg級】

所属名	氏名	No
長崎明誠	濱田神那	1
海星	金谷愛	2
佐世保工業	浅田笑花	3
諫早	中村心咲	4
創成館	金澤珠里	5

No	氏名	所属名
6	北川好海	長崎日大
7	林田佳穂	創成館
8	田中唯空	創成館
9	岡山愛未	五島
10	上恵木杏香	西陵

第2試合場

【66kg級】

所属名	氏名	No
長崎南山	佐藤大地	1
佐世保工業	山口直希	2
瓊浦	青木龍聖	3
鎮西学院	チャンティエンフク	4
青雲	陳瑞寛	5
長崎西	北村虎次郎	6
五島	米井優丞	7
壱岐商業	大久保翔太	8
西陵	森蓮摩	9
海星	高見大輔	10
鎮西学院	今村大夢	11
佐世保北	川口直毅	12
青雲	宮村巡琉	13
五島	村岡琉馬	14
瓊浦	泉田駿星	15
長崎南山	西山善次郎	16
佐世保西	江山昂輝	17
長崎日大	平井隆輝	18

No	氏名	所属名
19	森本耕平	海星
20	松本桂彰	長崎日大
21	小西透真	佐世保工業
22	志内克也	五島
23	藤田暖絆	鎮西学院
24	全市太	青雲
25	片山大樹	長崎南山
26	後城竜鳳	佐世保北
27	山下倫生	西陵
28	田上翔太	佐世保工業
29	永田瑛太郎	長崎西
30	貢丞二	大村工業
31	川崎莉温	青雲
32	土勢大空	長崎南山
33	木場太志	五島
34	里昂陽	海星
35	渡邉達基	瓊浦
36	小森直太朗	小浜

【100kg級超】

所属名	氏名	No
長崎日大	ムンフバガナ	1
青雲	上野一至	2
長崎工業	深浦真志	3
佐世保工業	中村一輝	4
瓊浦	西口壽人	5
長崎南山	徳留温	6
海星	林田青夏	7

No	氏名	所属名
8	田島耀星	佐世保工業
9	湊浩幸	佐世保西
10	真弓紀慶	五島
11	宮田晴人	長崎日大
12	吉井一翔	瓊浦
13	牟田大晴	佐世保工業
14	馬場要	長崎南山
15	木村光佑	長崎日大

【48kg級】

所属名	氏名	No
長崎明誠	山出愛子	1
長崎西	田中凜空	2
西陵	田村咲希子	3
瓊浦	笹田彩華	4
佐世保工業	谷川詩織	5

No	氏名	所属名
6	小宗紘奈	瓊浦
7	中里蒼来	鎮西学院
8	辻美乃	長崎西
9	齋藤まり	長崎明誠
10	南柚希	創成館
11	塚本璃奈	佐世保工業

【78kg超級】

所属名	氏名	No	リーグ戦	順位
長崎明誠	石橋凛彩	1		
五島	前田愁花	2		
創成館	村岡志穂	3		

【78kg級】

所属名	氏名	No	リーグ戦	順位
五島	山内鈴葉	1		
長崎東	中村志歩	2		
長崎明誠	中馬場桃葉	3		

第3試合場

【73kg級】

所属名	氏名	No
瓊浦	岩井大湖	1
長崎日大	大野瑛太	2
五島	尾野上晃龍	3
諫早農業	田渕斗我	4
海星	東悠人	5
西陵	吉野隼平	6
瓊浦	鴨川龍久	7
佐世保西	日高洸耶	8
青雲	中根正喜	9
長崎南山	松本簾央	10
長崎日大	三好孝太郎	11

No	氏名	所属名
12	高木大夢	長崎日大
13	岩崎愛希	瓊浦
14	山口凛太郎	西陵
15	村中旺介	長崎東
16	田川駿仁	鎮西学院
17	神毛晟慈	海星
18	吉井優仁	瓊浦
19	植山栄志	長崎日大
20	藤田丈太郎	五島
21	塚本優輝	西陵
22	中村一惺	海星
23	福田夢生	鹿町工業

【81kg級】

所属名	氏名	No
長崎日大	松本大勢	1
佐世保工業	川原皇臥	2
海星	久積愛翔	3
瓊浦	松山琉生	4
五島	藤屋良月	5
長崎南山	塩谷真大	6
海星	近藤快星	7
五島	平山文明	8
長崎日大	吉田真太	9
長崎東	金子稜青	10
瓊浦	中村一志	11
佐世保工業	宮嶋考太朗	12
鎮西学院	本多大悟	13

No	氏名	所属名
14	黒木聖也	長崎日大
15	徳川凌空	長崎東
16	清水大晴	佐世保北
17	谷川威親	五島
18	森彼方	創成館
19	丸尾晄駕	長崎南山
20	田中拓夢	海星
21	小森龍之介	長崎南山
22	荒木悠人	瓊浦
23	作本隆渡	佐世保工業
24	松下嵩平	青雲
25	池下武蔵	長崎西
26	深堀航	海星
27	楠本豪	鎮西学院

【57kg級】

所属名	氏名	No
長崎明誠	荒木心乃夏	1
創成館	松尾胡美	2
鎮西学院	稲田樹歩	3
西陵	中山凛	4
五島	三浦梨子	5
佐世保北	牟田桜雪	6

No	氏名	所属名
7	塚原こと	長崎日大
8	中村文音	創成館
9	田渕花奈	猶興館
10	前田充希	佐世保工業
11	西すみれ	創成館
12	森田音色	鎮西学院
13	三ツ井環	佐世保北

【63kg級】

所属名	氏名	No
五島	城山舞佳	1
鎮西学院	山嵜澪	2

No	氏名	所属名
3	中野美波	長崎日大
4	島希彩	創成館
5	近藤椿樹	長崎明誠

【70kg級】

所属名	氏名	No
長崎明誠	江木渚七実	1
鎮西学院	粟戸心春	2

No	氏名	所属名
3	山本心愛	五島
4	大川葵	長崎鶴洋

令和7年度（第７７回）　長崎県高等学校総合体育大会　　サッカー競技（男子）組合せ

場所	A	B	C	D	E	F	G
	トランスコスモススタジアム長崎	長崎市営ラグビー・サッカー場	ベネックス総合運動公園かきどまり補助競技場	ベネックス総合運動公園かきどまり運動広場	県体育協会人工芝グラウンド	とぎつ海と緑の運動公園	長崎明誠高等学校グラウンド

期日	1回戦 5/31（土）	2回戦 6/1（日）	3回戦 6/2（月）	準々決勝 6/3（火）	準決勝 6/5（木）	決勝戦 6/6（金）	準決勝 6/5（木）	準々決勝 6/3（火）	3回戦 6/2（月）	2回戦 6/1（日）	1回戦 5/31（土）
	C1 10:00	C1 10:00	C1 10:00	D1 11:00	B1 11:00	A1 13:00	B2 13:30	D2 13:30	D1 10:00	D1 10:00	D1 10:00
	C2 12:00	C2 12:00	C2 12:00	B2 13:30				B1 11:00	B2 12:00	D2 12:00	B1 10:00
	D2 12:00	D3 14:00	C3 14:00						B3 14:00	B2 12:00	B2 12:00
	E3 14:00	F1 10:00	D2 12:00						B2 12:00	E3 14:00	B3 14:00
	F3 14:00	C3 14:00							B1 10:00	B1 10:00	G2 12:00
	F2 12:00	F3 14:00								G2 12:00	E2 12:00
	F1 10:00	F2 12:00								G1 10:00	G1 10:00
		E2 12:00								E1 10:00	E1 10:00

1	国見
2	西海学園
3	佐世保東翔
4	長崎東
5	西陵
6	平戸
7	島原工業
8	精道三川台
9	長崎日大
10	長崎北陽台
11	佐世保実業
12	長崎南
13	口之津海上技術
14	佐世保北
15	青雲
16	佐世保西
17	西彼農業・西彼杵
18	佐世保南
19	諫早商業
20	瓊浦
21	島原中央
22	佐世保高専
23	鎮西学院
24	九州文化学園
25	五島・五島海陽
26	猶興館
27	長崎北
28	長崎西
29	島原商業
30	鹿町工業
31	大村
32	清峰
33	口加
34	佐世保商業
35	創成館
36	長崎南山
37	壱岐
38	長崎工業
39	大村工業
40	海星
41	島原
42	佐世保工業
43	長崎明誠
44	対馬
45	諫早
46	上五島
47	長崎総科大附属

令和７年度長崎県高等学校総合体育大会バドミントン競技
男子団体

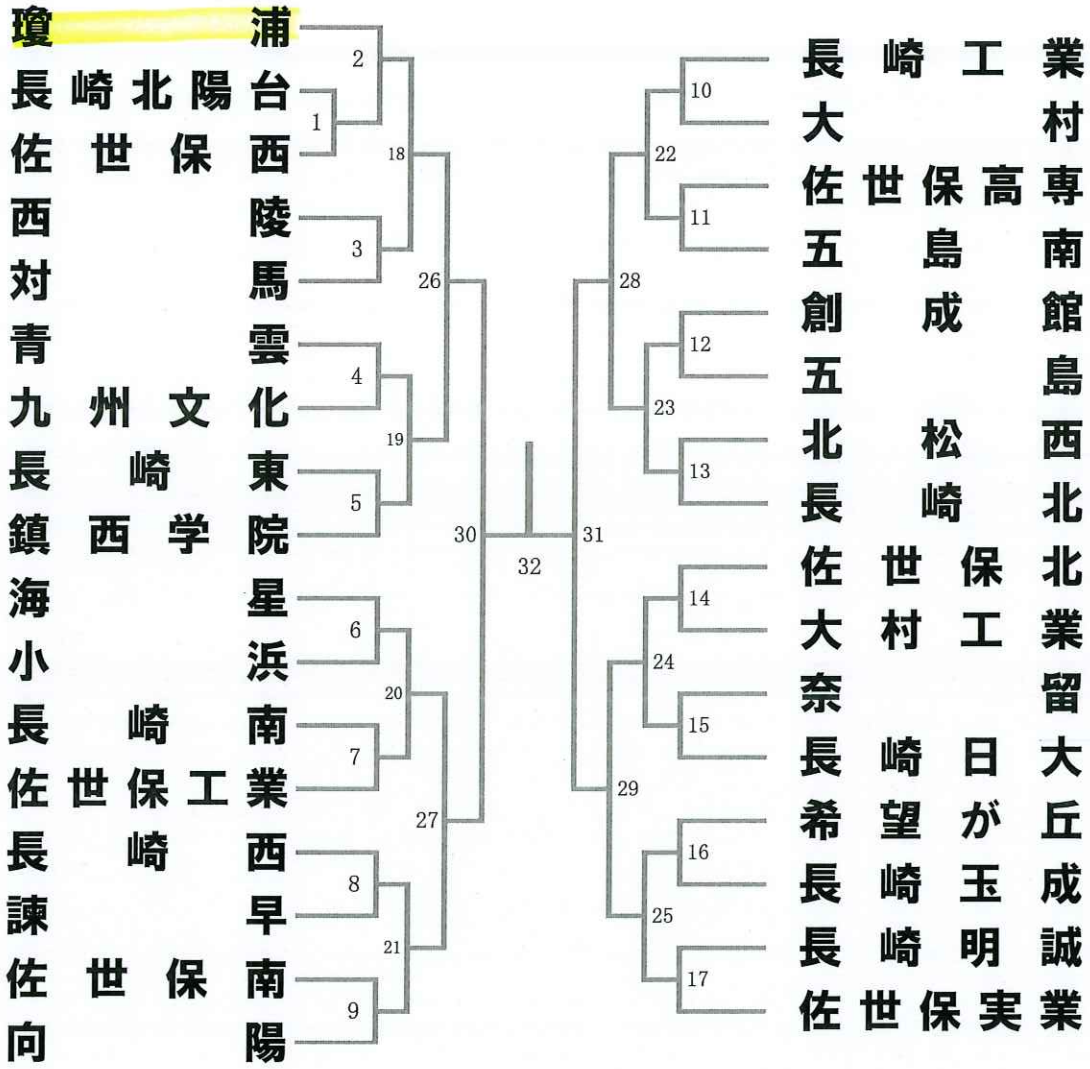

令和７年度長崎県高総体バドミントン競技男子ダブルス（1/2）

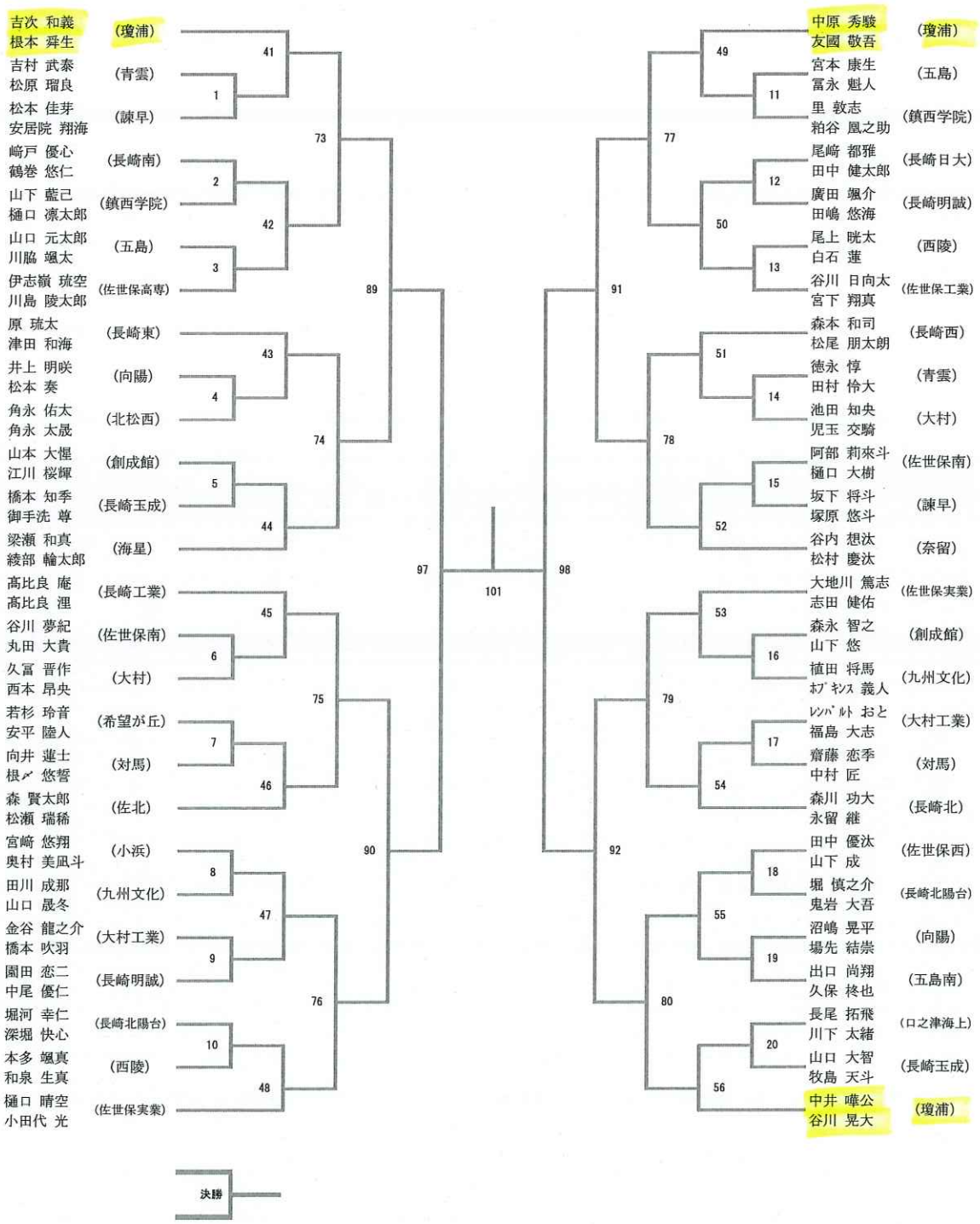

令和７年度長崎県高総体バドミントン競技男子ダブルス（2/2）

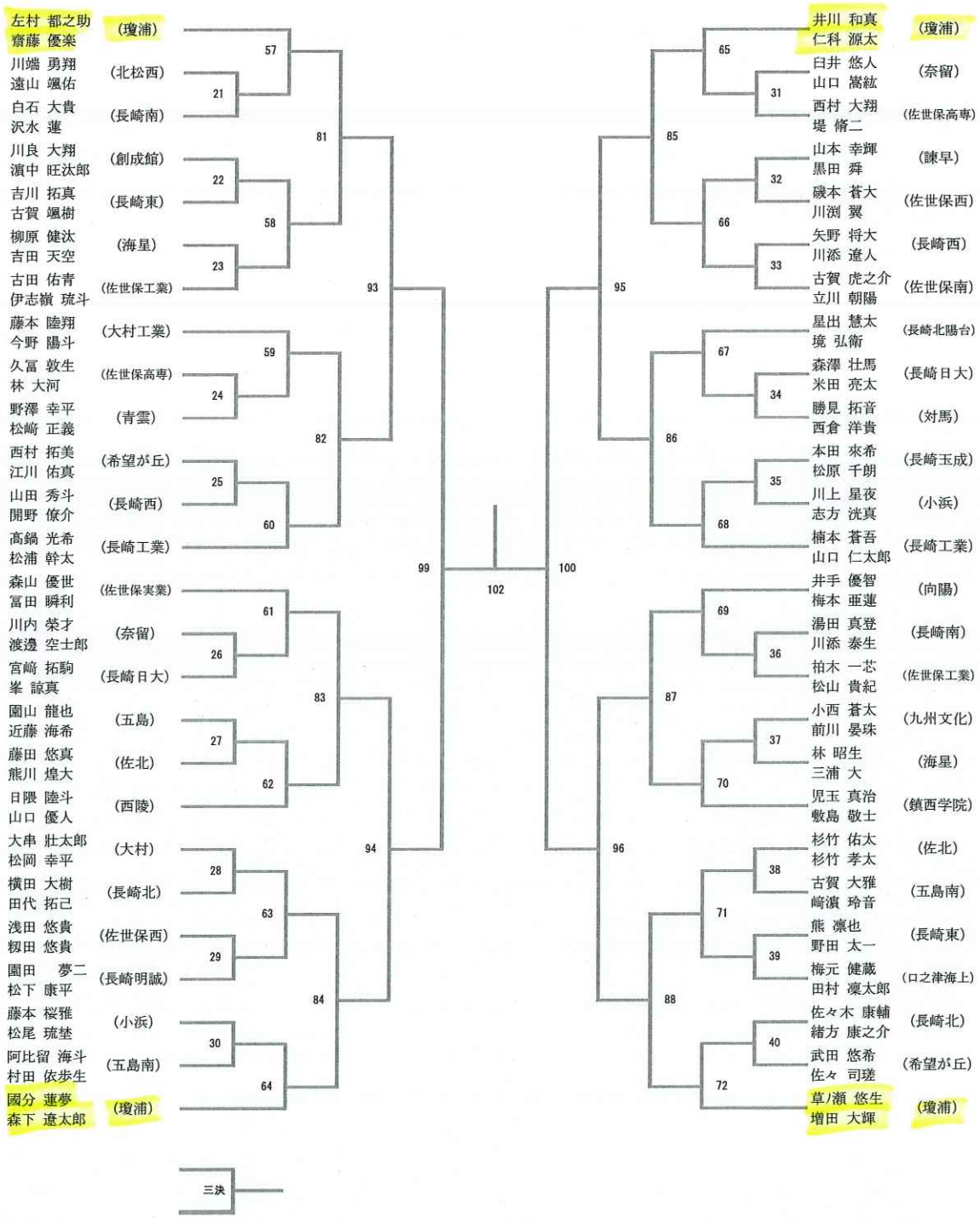

令和７年度長崎県高総体バドミントン競技男子シングルス（1/2）

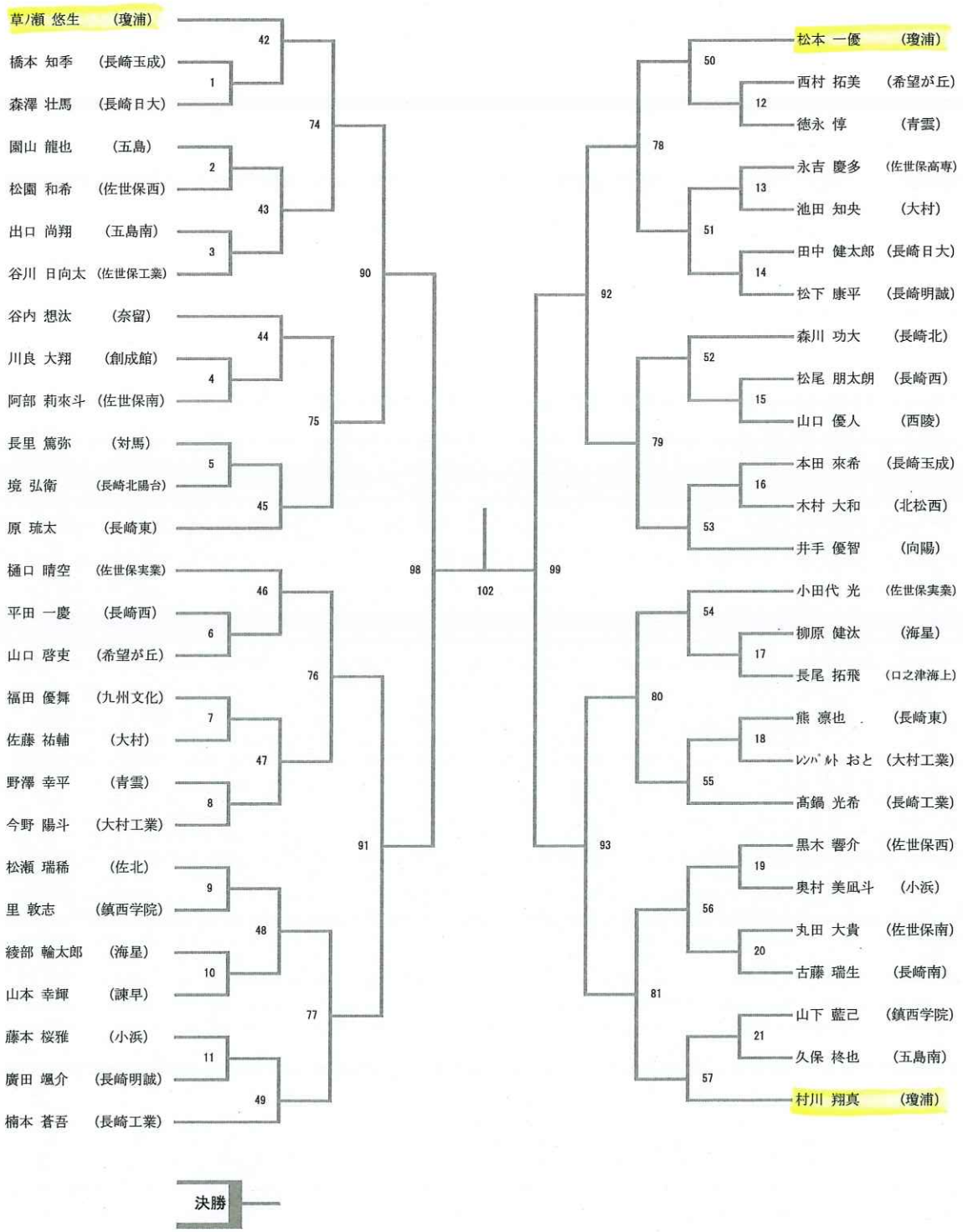

令和７年度長崎県高総体バドミントン競技男子シングルス（2/2）

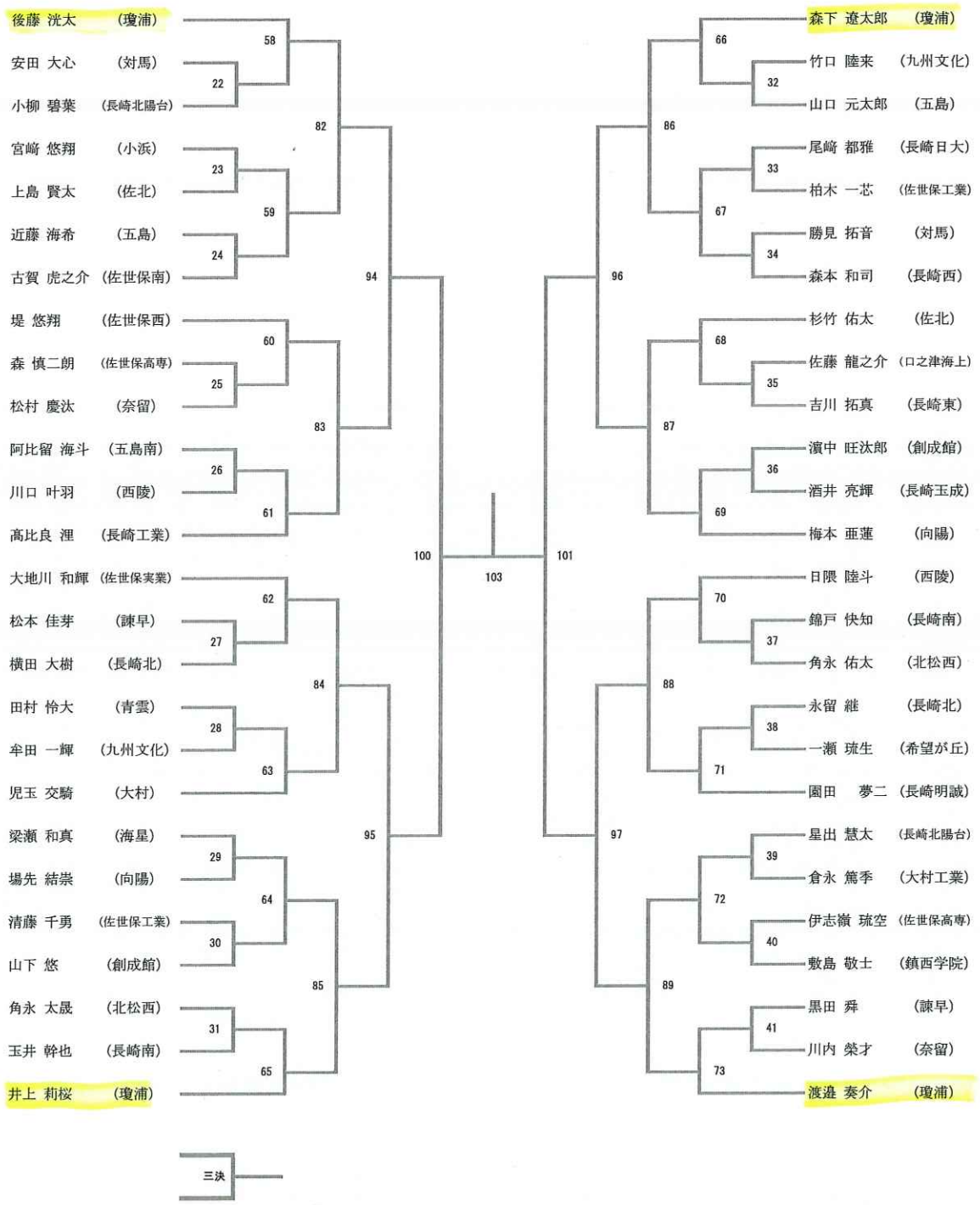

令和７年度長崎県高等学校総合体育大会　バドミントン競技

女子団体

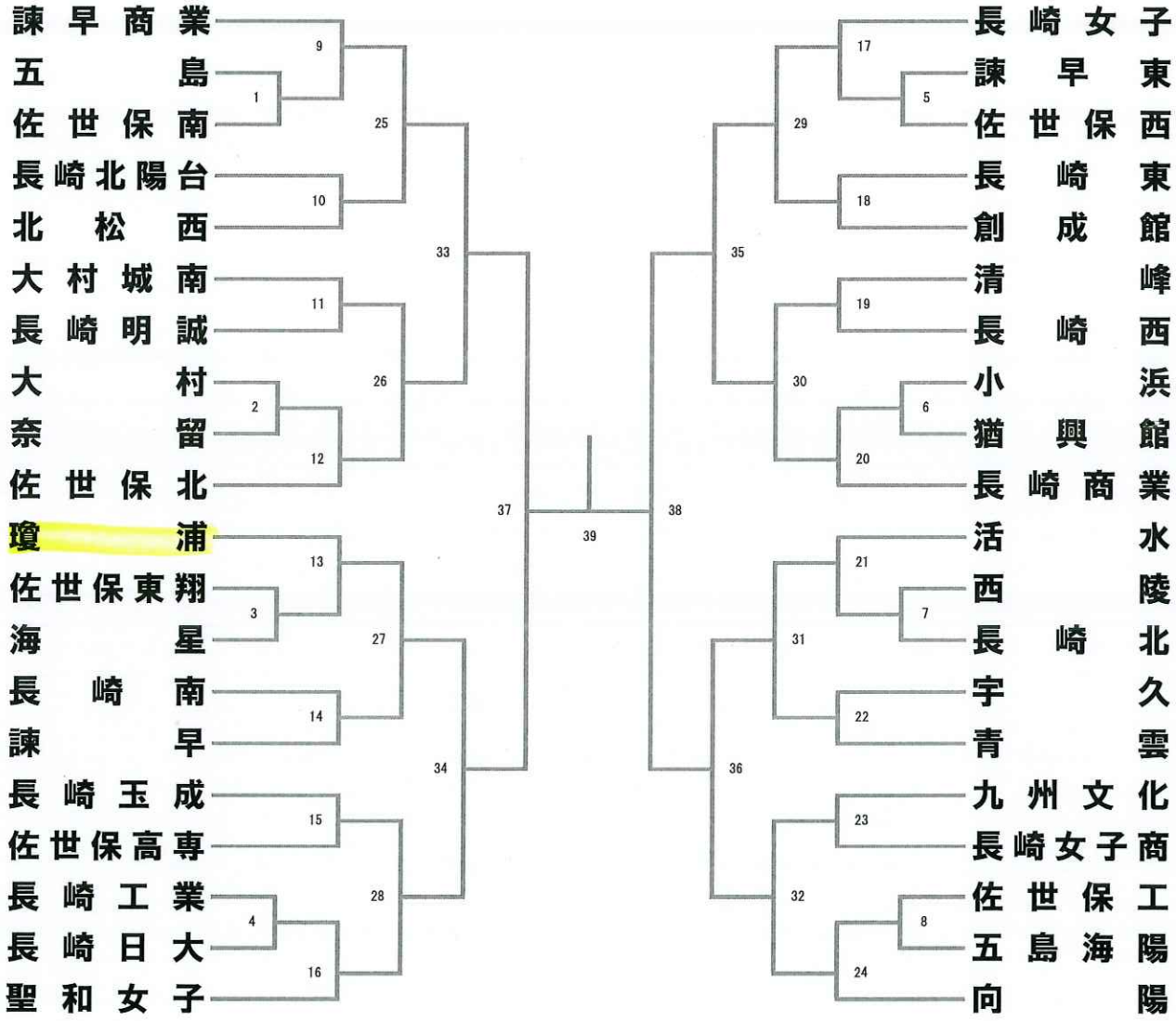

令和７年度長崎県高総体バドミントン競技女子ダブルス（1/2）

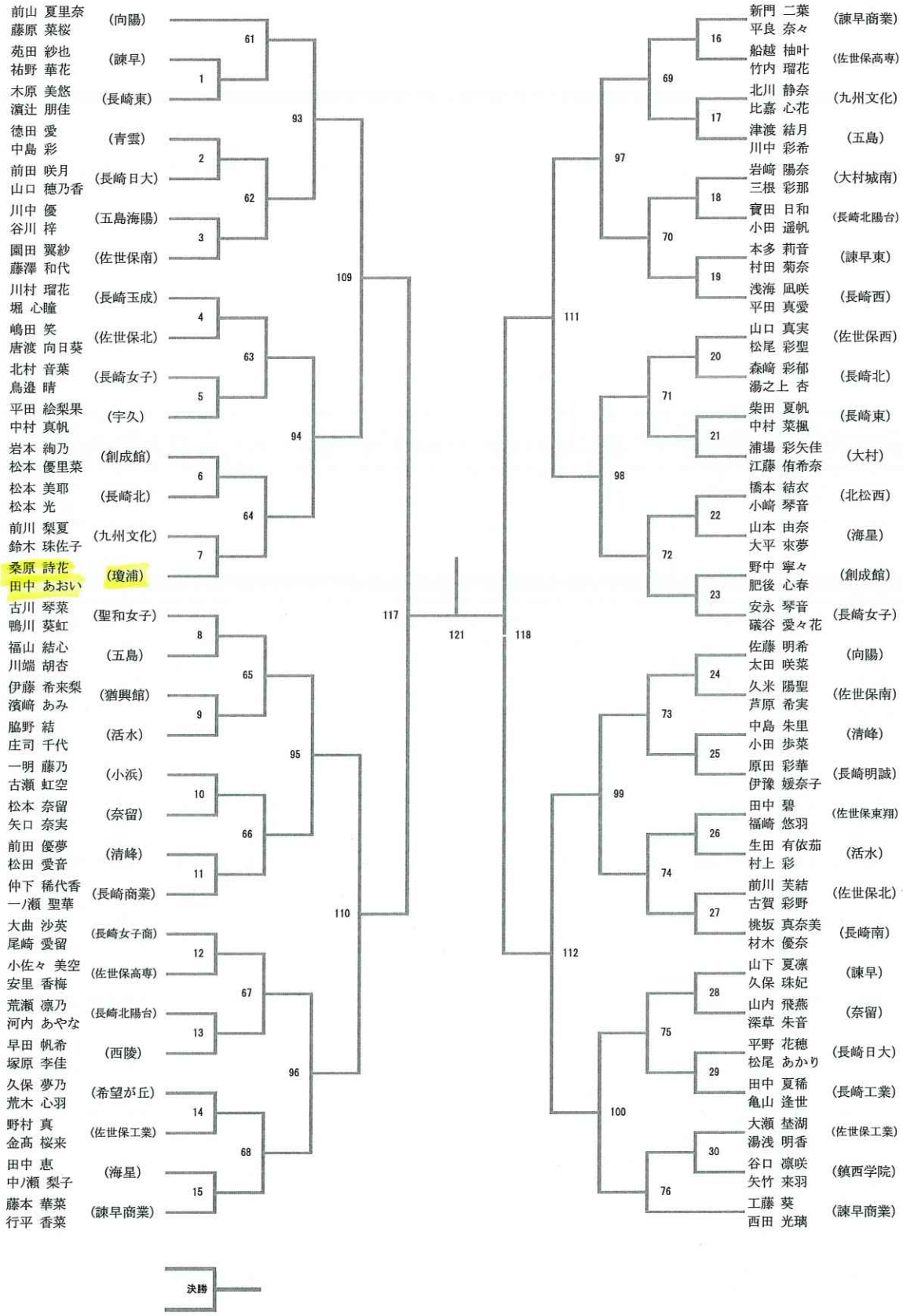

令和７年度長崎県高総体バドミントン競技女子ダブルス（2/2）

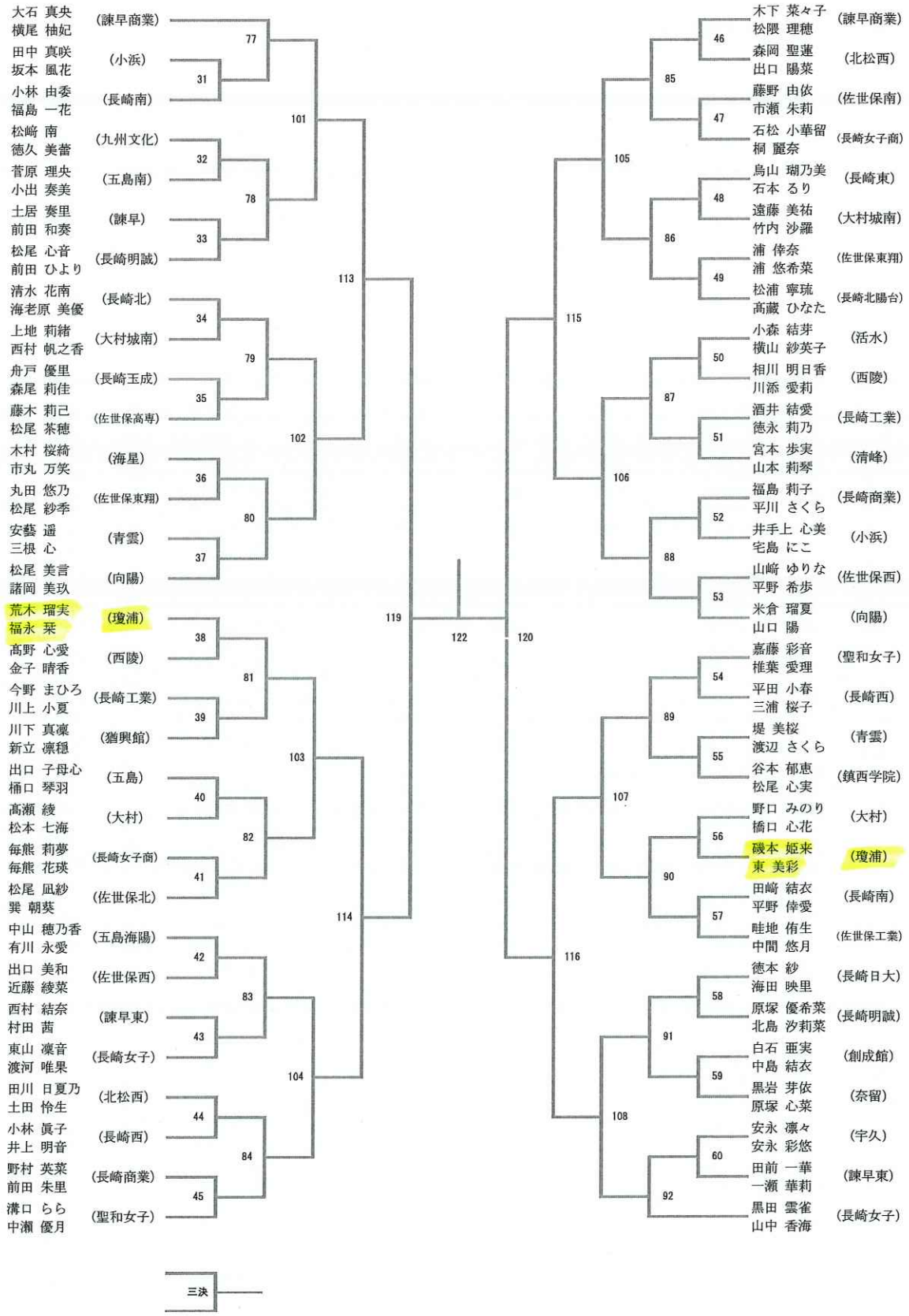

令和７年度長崎県高総体バドミントン競技女子シングルス（1/2）

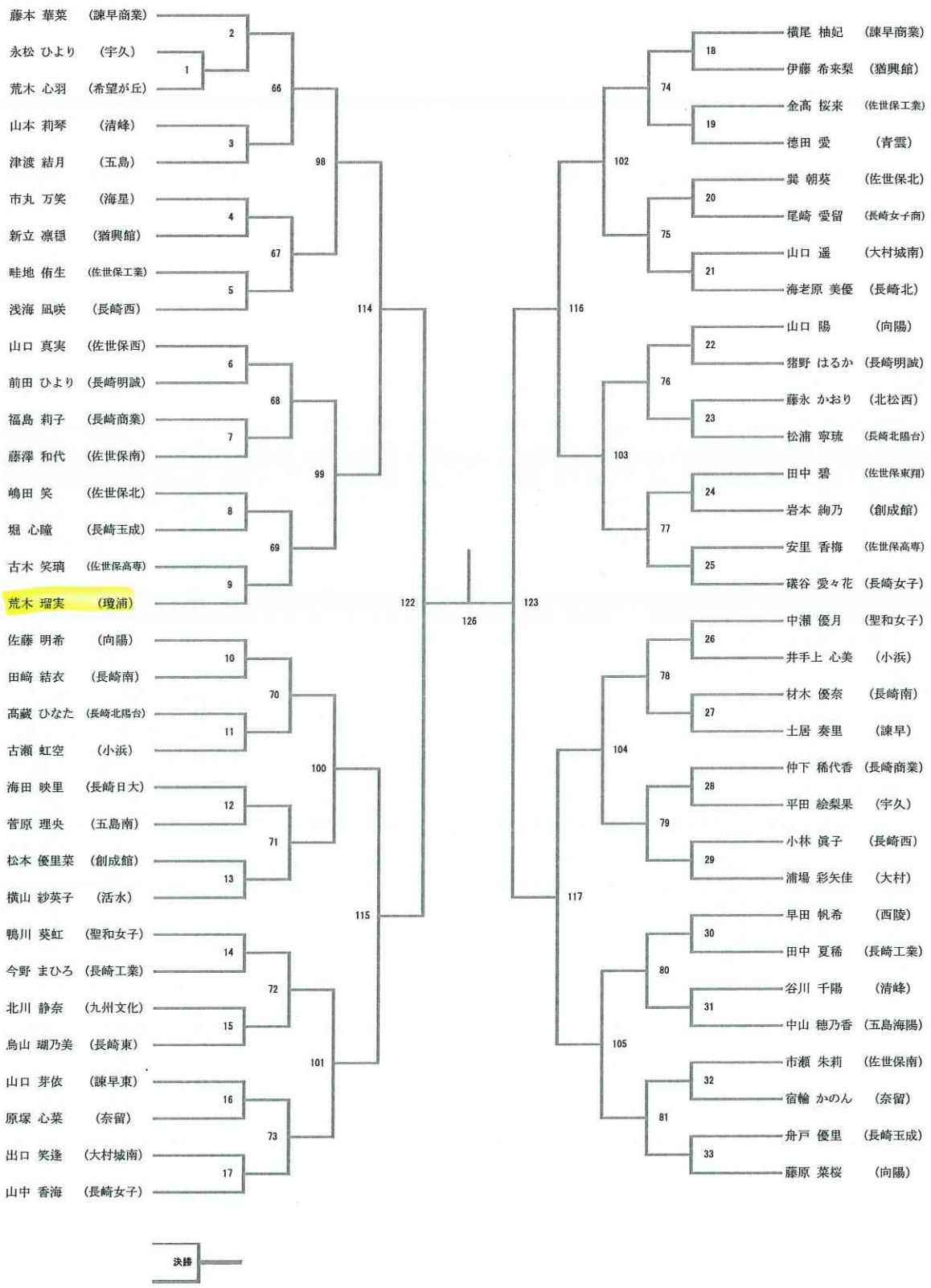

令和７年度長崎県高総体バドミントン競技女子シングルス（2/2）

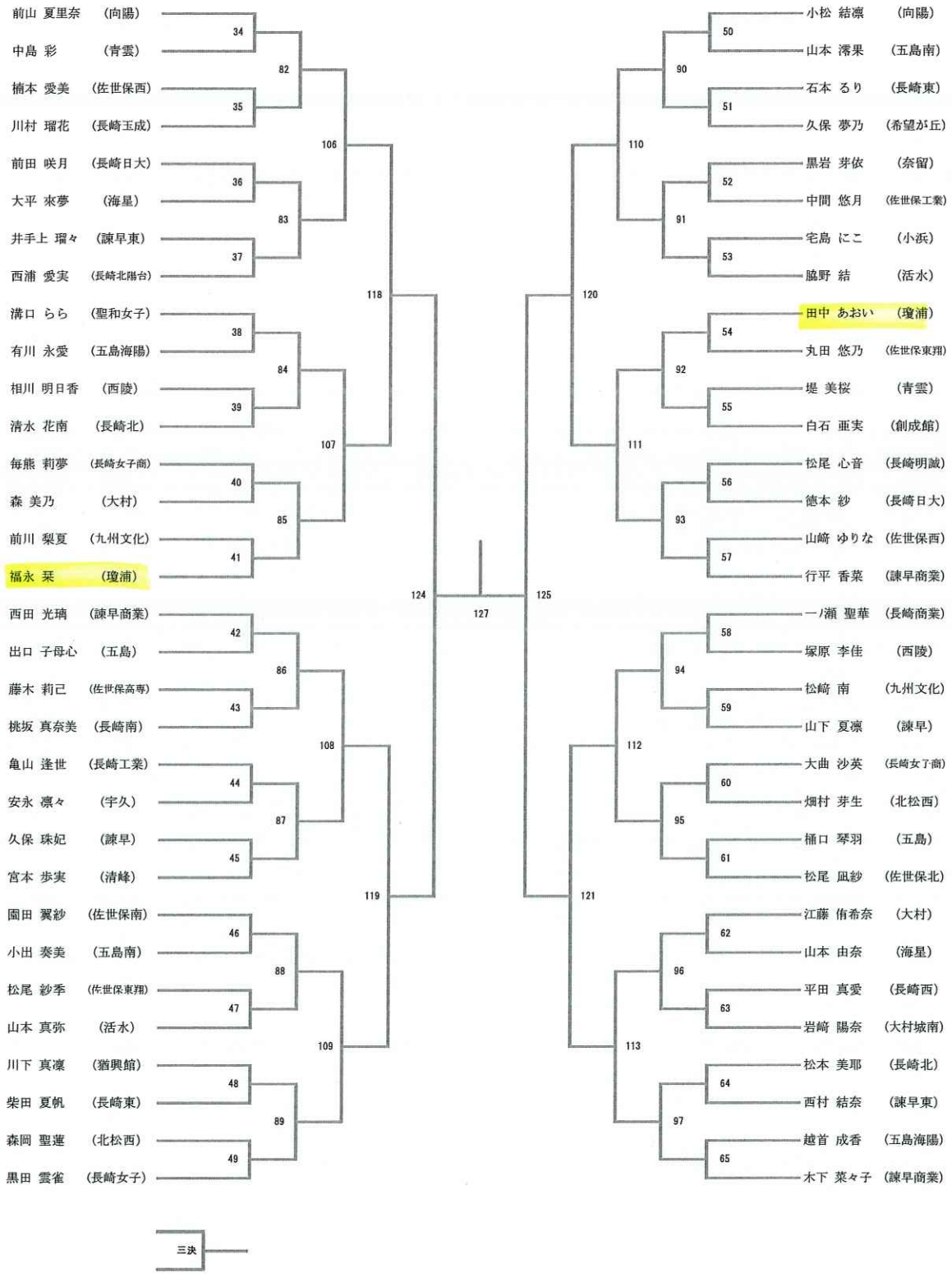

令和7年度　長崎県高等学校総合体育大会ハンドボール競技

期　日	令和7年5月31日(土)～6月2日(月)
会　場	長崎工業高等学校(A)　長崎商業高等学校(B)　長崎市民会館(C)　県立総合体育館(D)
	※各会場の開場時間は、8:00とする。
試合時間	3日目は30－10－30, その他は25－10－25
留意事項	3日目は正規延長後7mTC(5人), その他は第1延長後7mTC(3人)
	全試合タイムアウトは3回とする。

《男子》

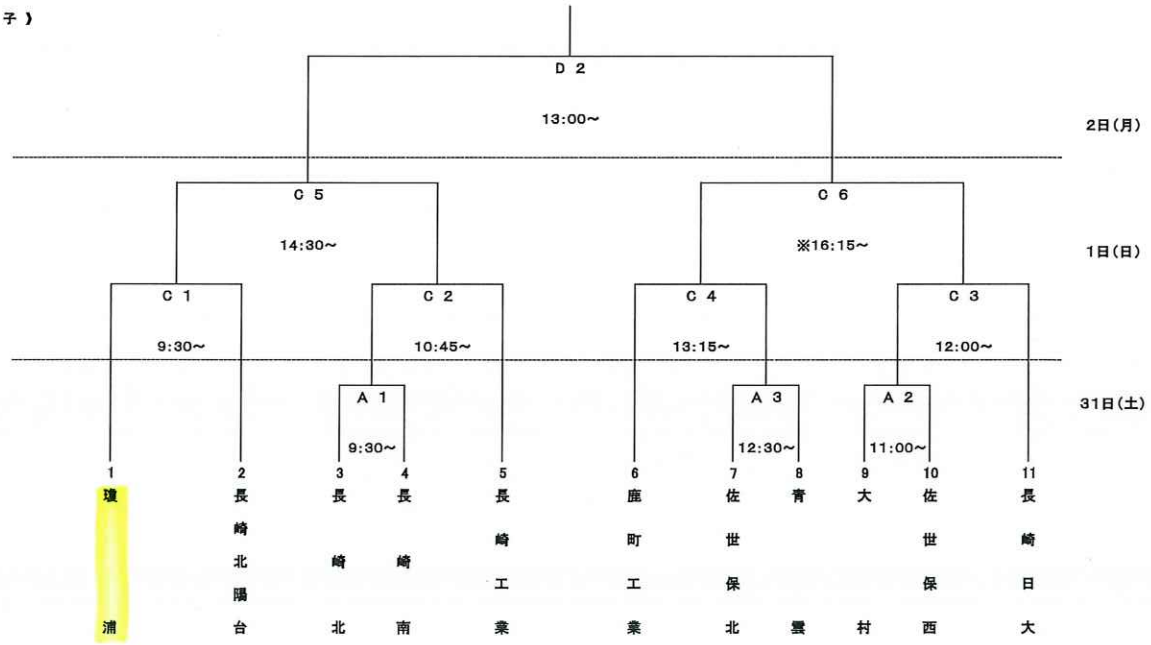

《女子》

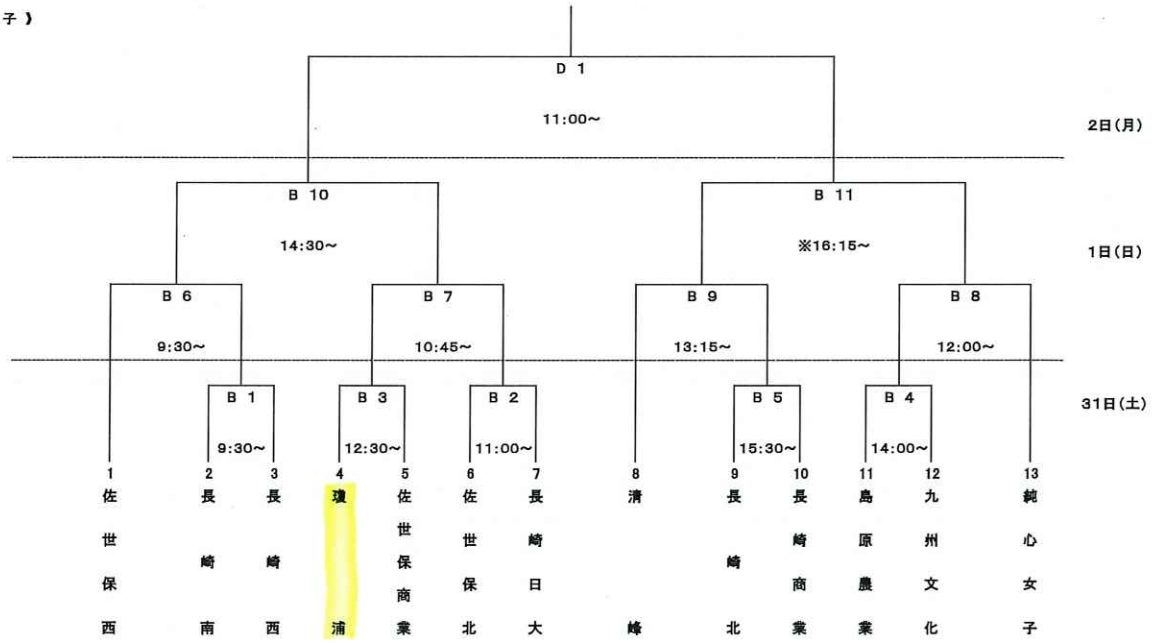

注意

1 ボールについては男女ともモルテンを使用する。
2 2足制を厳守すること。
3 両面テープのみ使用可。練習球の松ヤニボールも厳禁とする。
4 ゴミは必ず各チームで責任をもって持ち帰ること。
5 学校施設は敷地内禁煙です。ご注意ください。
6 代表者会議は実施しないが, 学校受付は実施する。各学校必ず受付をすること。

令和7年度（第77回）長崎県高等学校総合体育大会ボクシング競技大会 トーナメント表
期日：令和7年5月31日（土）～6月2日（月）
会場：長崎県立長崎鶴洋高等学校 体育館

5月31日（土）　6月1日（日）　6月2日（月）

【ピン級】

	選手氏名	所属	学年
1	山口 直樹	長崎鶴洋	2
2	久保 慶翔	瓊浦	2

14

【ライトフライ級】

	選手氏名	所属	学年
1	北村 海頼	佐世保中央（通）	2
2	福崎 海翔	西海学園	2

15

【フライ級】

	選手氏名	所属	学年
1	山崎 夢大	鹿町工業	3
5	山崎 蒼飛	瓊浦	1
4	松下 佑哉	瓊浦	1
3	寺西 涼太郎	創成館	1
6	高橋 一斗	長崎明誠	2
7	松田 冬希	佐世保工業	1
2	武次 呂凛	瓊浦	3

1　2　3　8　9　16

【バンタム級】

	選手氏名	所属	学年
1	近藤 盤	清峰	3
8	江川 健土	瓊浦	1
5	小崎 琥王	瓊浦	1
4	松本 晟侑	瓊浦	1
3	古野 永士	長崎玉成	3
6	丸山 澄快	大村工業	2
7	高谷 想來	瓊浦	3
2	坪内 誠昊	海星	3

4　5　6　7　10　11　17

【ライト級】

	選手氏名	所属	学年
1	松本 昂大	西海学園	3
3	勝田 春輝	長崎鶴洋	2
2	岡田 幸誠	長崎鶴洋	3

5月31日（土） 6月1日（日） 6月2日（月）

18

12

【ライトウェルター級】

	選手氏名	所属	学年
1	盛山 彰人	瓊浦	3
2	大久保 篤志	瓊浦	1

19

【ウェルター級】

	選手氏名	所属	学年
1	野口 桜太郎	長崎西	3
2	山下 龍翔	瓊浦	2

20

【ミドル級】

	選手氏名	所属	学年
1	松下 力斗	長崎鶴洋	2
3	橋本 陸人	創成館	2
2	神田 隆心	瓊浦	1

21

13

令和7年度（第77回）長崎県高等学校総合体育大会 ボクシング競技 参加者名簿一覧表

地区	長崎地区												中地区				佐世保地区										計
校名	瓊浦		長崎鶴洋		長崎西		長崎明誠		海星		長崎玉成		大村工業		創成館		西海学園		佐世保工業		清峰		佐世保中央通信制		鹿町工業		13
引率者名	橋本 武大		田中 美由紀		田中 潤		藤川 将太		阿部 勇気		舩津 眞衣		坂上 史		川原 翔		鶴田 康彦		西山真次		山田 和浩		草村 一利		加藤 雅也		13
監督名	橋本 武大		古賀 嘉朗		北浦 隆之		山下 周吉		山下 周吉		今里 浩士		今里 浩士		北浦 隆之		森進至・北浦隆之		井手 伸幸		井手 伸幸		井手 伸幸		森 進至		7
階級	選手名	学年	選手名	学年	選手名	学年	選手名	学年	選手名	学年	選手名	学年	選手名	学年	選手名	学年	選手名	学年	選手名	学年	選手名	学年	選手名	学年	選手名	学年	
ピン級	くぼ けいと 久保 慶翔	2	やまぐち なおき 山口 直樹	2																							2
ライトフライ級																	ふくさき かいと 福崎 海翔	2					きたむら みらい 北村 海頼	2			2
フライ級	たけつぐ ろびん 武次 呂凛	3					たかはし かずと 高橋 一斗	2							てらにし りょうたろう 寺西 涼太郎	1			まつだ とき 松田 冬希	2					やまさき むだい 山崎 夢大	3	7
	やまさき そうひ 山崎 蒼飛	1																									
	まつした ゆうや 松下 佑哉	1																									
バンタム級	たかたに そら 高谷 想来	3							つぼうち せいこう 坪内 誠昊	3	この えいじ 古野 永士	3	まるやま すかい 丸山 澄快	2							こんどう めぐる 近藤 盤	3					8
	えがわ けんと 江川 健土	1																									
	まつもと せいすけ 松本 晟侑	1																									
	こさき こお 小崎 琥王	1																									
ライト級			おかだ こうせい 岡田 幸誠	3													まつもと こうた 松本 昂大	3									3
			かつた はるき 勝田 春輝	2																							
ライトウェルター級	もりやま あきと 盛山 彰人	3																									2
	おおくぼ あつし 大久保 篤志	1																									
ウェルター級	やました りゅうしょう 山下 龍翔	2			のぐち おうたろう 野口 桜太郎	3																					2
ミドル級	かんだ りゅうしん 神田 隆心	1	まつした りきと 松下 力斗	2											はしもと りくと 橋本 陸人	2											3
合 計	12		4		1		1		1		1		1		2		2		1		1		1		1		29

競技順序＜1日目＞

No.	性別	競技種目		組数	予定時刻
1	女子	4×100m フリーリレー	予選	2組	9:45
2	男子	4×100m フリーリレー	予選	2組	10:00
インターバル　10分					
3	女子	200m 背泳ぎ	予選	2組	10:25
4	男子	200m 背泳ぎ	予選	3組	
5	女子	200m 平泳ぎ	予選	2組	10:47
6	男子	200m 平泳ぎ	予選	3組	
7	女子	200m バタフライ	予選	→決勝へ	
8	男子	200m バタフライ	予選	2組	11:07
9	女子	200m 自由形	予選	→決勝へ	
10	男子	200m 自由形	予選	3組	11:15
11	女子	50m 自由形	予選	4組	11:26
12	男子	50m 自由形	予選	7組	
昼　休　み				予選終了 11:44	
13	女子	800m 自由形	タイム決勝	1組	12:30
14	男子	1500m 自由形	タイム決勝	2組	
15	女子	200m 背泳ぎ	決勝	1組	13:30
16	男子	200m 背泳ぎ	決勝	1組	
17	女子	200m 平泳ぎ	決勝	1組	13:45
18	男子	200m 平泳ぎ	決勝	1組	
19	女子	200m バタフライ	決勝	1組	14:00
20	男子	200m バタフライ	決勝	1組	
21	女子	200m 自由形	決勝	1組	14:15
22	男子	200m 自由形	決勝	1組	
23	女子	50m 自由形	決勝	1組	14:30
24	男子	50m 自由形	決勝	1組	
25	女子	400m 個人メドレー	タイム決勝	1組	14:45
26	男子	400m 個人メドレー	タイム決勝	2組	
インターバル　10分					15:05
27	女子	4×100m フリーリレー	決勝	1組	15:15
28	男子	4×100m フリーリレー	決勝	1組	

終了予定　15:40

No. 1　女子　4x100m　フリーリレー　　予選

県　3:59.64　　大会　4:01.31

1組

		第一泳者	着順	時間
1.	(・ ・ ・)			
2.	(・ ・ ・)			
3. 諫早	(・ ・ ・)	: .		: .
4. 瓊浦	(・ ・ ・)	: .		: .
5. 長崎東	(・ ・ ・)	: .		: .
6.	(・ ・ ・)			
7.	(・ ・ ・)			
8.	(・ ・ ・)			

2組

		第一泳者	着順	時間
1.	(・ ・ ・)			
2. 長崎商業	(・ ・ ・)	: .		: .
3. 長崎南	(・ ・ ・)	: .		: .
4. 諫早商業	(・ ・ ・)	: .		: .
5. 九州文化	(・ ・ ・)	: .		: .
6. 長崎北	(・ ・ ・)	: .		: .
7. 長崎西	(・ ・ ・)	: .		: .
8.	(・ ・ ・)			

No. 2　男子　4x100m　フリーリレー　　予選

県　3:34.71　　大会　3:37.07

1組

		第一泳者	着順	時間
1.	(・ ・ ・)			
2. 諫早商業	(・ ・ ・)	: .		: .
3. 長崎工業	(・ ・ ・)	: .		: .
4. 長崎西	(・ ・ ・)	: .		: .
5. 佐世保北	(・ ・ ・)	: .		: .
6. 大村	(・ ・ ・)	: .		: .
7. 青雲	(・ ・ ・)	: .		: .
8.	(・ ・ ・)			

2組

		第一泳者	着順	時間
1. 長崎東	(・ ・ ・)	: .		: .
2. 瓊浦	(・ ・ ・)	: .		: .
3. 長崎北	(・ ・ ・)	: .		: .
4. 長崎南	(・ ・ ・)	: .		: .
5. 大村工業	(・ ・ ・)	: .		: .
6. 佐世保工業	(・ ・ ・)	: .		: .
7. 長崎南山	(・ ・ ・)	: .		: .
8. 佐世保南	(・ ・ ・)	: .		: .

No. 3　女子　200m　背泳ぎ　　予選

県　2:13.36　　大会　2:13.36

1組

				着順	時間
1.	(・)				
2.	(・)				
3. 出田　愛	(諫早農業)	高1		: .	
4. 川崎　早紋	(諫早商業)	高2		: .	
5. 酒井　葵	(長崎北陽台)	高3		: .	
6.	( )				
7.	( )				
8.	(・)				

2組

				着順	時間
1. 蛯原　葉咲	(諫早商業)	高3		: .	
2. 近藤　瑠菜	(長崎商業)	高2		: .	
3. 橋口　ゆめ	(九州文化)	高3		: .	
4. 渕上　真奈	(諫早商業)	高3		: .	
5. 里　渚帆	(長崎南)	高1		: .	
6. 濱崎　俐歩	(長崎南)	高3		: .	
7. 今村　葵	(長崎日大)	高2		: .	
8.	( )				

No. 4　男子　200m　背泳ぎ　予選

県　2:01.25　　大会　2:03.65

1組

				着順	時間
1.		(	)		
2.		(	)		
3.	田代　航	(佐世保工業	)	高2	: .
4.	谷口　侑弥	(西陵	)	高3	: .
5.	田原　侑典	(長崎北	)	高2	: .
6.		(	)		
7.		(	)		
8.		(	)		

2組

				着順	時間
1.	古川　凌	(瓊浦	)	高3	: .
2.	田中　大貴	(大村工業	)	高1	: .
3.	森　大葵	(西陵	)	高3	: .
4.	仲野　州登	(佐世保工業	)	高2	: .
5.	北　大輝	(長崎南	)	高1	: .
6.	緒方　征	(長崎南	)	高3	: .
7.	織田　晃豪	(青雲	)	高2	: .
8.	楠本　蒼太	(瓊浦	)	高1	: .

3組

				着順	時間
1.	出田　凌久	(海星	)	高2	: .
2.	正岡　大和	(佐世保工業	)	高3	: .
3.	内田　宗佑	(長崎西	)	高1	: .
4.	浦川　宰	(瓊浦	)	高3	: .
5.	井上　泰我	(長崎東	)	高2	: .
6.	関　徹士	(佐世保南	)	高1	: .
7.	永瀬　歩音	(長崎南山	)	高3	: .
8.	緒方　旭陽	(佐世保北	)	高1	: .

No. 6　男子　200m　平泳ぎ　予選

県　2:17.09　　大会　2:19.33

1組

				着順	時間
1.	笠原　颯太	(佐世保南	)	高2	: .
2.	村田　敦	(創成館	)	高2	: .
3.	前田　圭介	(佐世保工業	)	高2	: .
4.	石崎　優太	(大村工業	)	高2	: .
5.	大村　明愛	(佐世保北	)	高2	: .
6.	浅野　慶穏	(瓊浦	)	高2	: .
7.	田頭　輝一	(諫早商業	)	高1	: .
8.		(	)		

2組

				着順	時間
1.	浜田　虎鉄	(瓊浦	)	高2	: .
2.	吉原　正太	(諫早商業	)	高3	: .
3.	橋本　陽心	(長崎工業	)	高3	: .
4.	前田　直樹	(佐世保北	)	高2	: .
5.	浦川　雄生	(長崎南	)	高1	: .
6.	長坂　航大	(長崎東	)	高3	: .
7.	佐藤　海翔	(佐世保工業	)	高3	: .
8.	田川雄一郎	(長崎北陽台	)	高2	: .

3組

				着順	時間
1.	鴨川　優人	(大村工業	)	高3	: .
2.	吉田　竜漸	(佐世保北	)	高1	: .
3.	高比良　楓	(瓊浦	)	高2	: .
4.	平田真太郎	(大村工業	)	高2	: .
5.	濱崎　滉	(長崎南	)	高2	: .
6.	辻本　竜靖	(長崎南	)	高3	: .
7.	川上ジャック	(佐世保工業	)	高3	: .
8.	黒川　朋樹	(長崎北	)	高2	: .

No. 5　女子　200m　平泳ぎ　予選

県　2:34.96　　大会　2:37.33

1組

				着順	時間
1.		(	)		
2.		(	)		
3.	大宮　唯花	(長崎南	)	高2	: .
4.	濵崎　来実	(長崎南	)	高1	: .
5.	山口　柊	(諫早商業	)	高1	: .
6.		(	)		
7.		(	)		
8.		(	)		

2組

				着順	時間
1.	平石　千晶	(長崎南	)	高1	: .
2.	中神　佑唯	(長崎東	)	高3	: .
3.	山道ほのか	(長崎日大	)	高1	: .
4.	下条　岬希	(九州文化	)	高3	: .
5.	岩崎　里帆	(長崎北	)	高2	: .
6.	平石　七瀬	(長崎北	)	高3	: .
7.	山川　蘭月	(九州文化	)	高1	: .
8.	坂西　陽	(九州文化	)	高1	: .

No. 7　女子　200m　バタフライ　予選

県　2:12.15　　大会　2:15.06

着順	時間

決勝へ

No. 8　男子　200m　バタフライ　予選

県　1:57.47　　大会　2:03.22

1組

				着順	時間
1.		(	)		
2.	流川　慶太	(瓊浦	)	高3	: .
3.	大友　蒼介	(長崎南	)	高2	: .
4.	高野　航史	(長崎西	)	高3	: .
5.	中村　蓮	(佐世保工業	)	高3	: .
6.	清田　大夢	(佐世保工業	)	高2	: .
7.	吉原颯一朗	(佐世保工業	)	高2	: .
8.		(	)		

No. 8　男子　200m　バタフライ　予選

県　1:57.47　　大会　2:03.22

2組

				着順	時間
1.	三條　寛和	(長崎南)	高3		: .
2.	森　仁摩	(大村工業)	高1		: .
3.	谷口　遼	(佐世保南)	高1		: .
4.	大原　輝也	(大村工業)	高2		: .
5.	松浦　陵太	(佐世保北)	高2		: .
6.	齊藤　瑛介	(長崎北)	高2		: .
7.	小田　春登	(長崎西)	高1		: .
8.	松尾明日翔	(長崎南)	高1		: .

No. 9　女子　200m　自由形　予選

県　2:04.49　　大会　2:04.49

決勝へ

No. 10　男子　200m　自由形　予選

県　1:53.55　　大会　1:53.62

1組

				着順	時間
1.	白石　晃太	(諫早商業)	高1		: .
2.	後田　雄翔	(西陵)	高2		: .
3.	今泉　晴陽	(瓊浦)	高2		: .
4.	本　廉太郎	(長崎南)	高3		: .
5.	橋本　大翔	(長崎南山)	高1		: .
6.	出岐　拓海	(長崎南山)	高2		: .
7.	芦野　瑛亮	(佐世保工業)	高2		: .
8.		( )			

2組

				着順	時間
1.	伊東　陽	(長崎北)	高3		: .
2.	西原　力輝	(瓊浦)	高3		: .
3.	川尻　健心	(九州文化)	高1		: .
4.	八頭司陽貴	(佐世保工業)	高2		: .
5.	石崎　大翔	(長崎南)	高3		: .
6.	舛屋　広大	(瓊浦)	高3		: .
7.	裴浦　大也	(長崎南)	高3		: .
8.	湯浅通之介	(佐世保工業)	高3		: .

3組

				着順	時間
1.	諸岡　孝祐	(長崎南山)	高2		: .
2.	鈴山　瑞稲	(長崎東)	高2		: .
3.	岩本　幸大	(大村工業)	高3		: .
4.	白根　舜大	(長崎北)	高3		: .
5.	谷口　巧	(佐世保南)	高3		: .
6.	亀渕隼太郎	(大村工業)	高3		: .
7.	松尾　颯麟	(大村工業)	高1		: .
8.	方山　羅文	(長崎北)	高2		: .

No. 11　女子　50m　自由形　予選

県　26.21　　大会　26.76

1組

				着順	時間
1.	中道　璃南	(佐世保北)	高3		: .
2.	横山　愛子	(佐世保高専)	高3		: .
3.	浦川　花凛	(青雲)	高2		: .
4.	山本　彩奈	(西陵)	高3		: .
5.	碇　みなみ	(長崎商業)	高3		: .
6.	児玉乃々葉	(佐世保高専)	高3		: .
7.	松本　愛望	(長崎東)	高3		: .
8.		( )			

2組

				着順	時間
1.	竹本理央奈	(長崎西)	高2		: .
2.	椹藤　結良	(諫早)	高3		: .
3.	藤田　乙芭	(佐世保北)	高3		: .
4.	寺井　佐和	(長崎東)	高1		: .
5.	下村　奏	(青雲)	高2		: .
6.	富永　花	(諫早)	高2		: .
7.	古川　亜未	(瓊浦)	高2		: .
8.	大平　瑞菩	(長崎西)	高2		: .

3組

				着順	時間
1.	山口　藍梨	(長崎商業)	高2		: .
2.	柿原　那佳	(長崎南)	高3		: .
3.	鬼崎　結衣	(九州文化)	高2		: .
4.	久保ちひろ	(諫早商業)	高1		: .
5.	里　優希	(鎮西学院)	高2		: .
6.	原田　咲結	(長崎工業)	高2		: .
7.	熊野　真子	(長崎商業)	高3		: .
8.	中村　天琶	(長崎南)	高1		: .

4組

				着順	時間
1.	金子　咲希	(佐世保北)	高3		: .
2.	林田よつば	(長崎西)	高1		: .
3.	渡邊　夢香	(長崎北)	高3		: .
4.	小関　綾乃	(青雲)	高2		: .
5.	江尻　弥央	(長崎南)	高2		: .
6.	永田　真優	(長崎日大)	高1		: .
7.	西山　愛理	(諫早商業)	高2		: .
8.	犬塚　菜那	(諫早商業)	高3		: .

No. 12　男子　50m　自由形　予選

県　22.55　　大会　23.24

1組

				着順	時間
1.		( )			
2.	長井　和輝	(諫早商業)	高1		: .
3.	青木　駿	(長崎西)	高3		: .
4.	大坪　大鎧	(長崎東)	高2		: .
5.	海貝孝太朗	(佐世保南)	高3		: .
6.	仲島　由翔	(青雲)	高3		: .
7.	十亀　洋介	(大村)	高3		: .
8.		( )			

No. 12　男子　50m　自由形　予選

県　22.55　　大会　23.24

2組

				着順	時間
1.	長野　海翔	(西陵)	高2		: .
2.	橋口　叶	(諫早商業)	高3		: .
3.	濱崎　龍也	(島原)	高1		: .
4.	木室　敦智	(九州文化)	高1		: .
5.	竹内　理人	(佐世保高専)	高1		: .
6.	橋間　丈翔	(青雲)	高3		: .
7.	松永　大和	(大村工業)	高2		: .
8.	向井　結哉	(大村)	高2		: .

3組

				着順	時間
1.	山口　大地	(大村工業)	高2		: .
2.	松本裕一朗	(大村)	高1		: .
3.	板村　悠汰	(諫早)	高1		: .
4.	廣川　陽向	(佐世保北)	高1		: .
5.	山崎　友哉	(長崎工業)	高1		: .
6.	山本　大地	(長崎日大)	高1		: .
7.	山口　友心	(海星)	高2		: .
8.	川端　叶眞	(長崎日大)	高1		: .

4組

				着順	時間
1.	木坂　蓮志	(長崎工業)	高3		: .
2.	郡山　稜悟	(佐世保高専)	高2		: .
3.	舛屋　優大	(瓊浦)	高3		: .
4.	米光　悠汰	(佐世保南)	高3		: .
5.	川口　湧太	(佐世保北)	高3		: .
6.	下釜　宇宙	(西陵)	高2		: .
7.	川上　八雲	(長崎商業)	高2		: .
8.	笹野　奏太	(九州文化)	高2		: .

5組

				着順	時間
1.	岩下　陽斗	(長崎北)	高3		: .
2.	太田　壮吾	(青雲)	高1		: .
3.	中村　莉空	(佐世保北)	高2		: .
4.	坂本　敦紀	(長崎南山)	高1		: .
5.	中山　泰雅	(佐世保工業)	高2		: .
6.	中村　嘉人	(長崎西)	高1		: .
7.	林　珠喜	(長崎東)	高2		: .
8.	松永　康志	(長崎商業)	高2		: .

6組

				着順	時間
1.	蓑川　紘輝	(長崎工業)	高3		: .
2.	早崎心太朗	(長崎北)	高3		: .
3.	直塚　茶利	(佐世保工業)	高2		: .
4.	末吉　来樹	(佐世保工業)	高3		: .
5.	大久保良道	(長崎南山)	高2		: .
6.	江副　瀧	(諫早商業)	高3		: .
7.	米澤　龍哉	(瓊浦)	高3		: .
8.	下井手瑠河	(長崎東)	高1		: .

7組

				着順	時間
1.	榎並　咲	(九州文化)	高3		: .
2.	大良　恵心	(長崎南山)	高2		: .
3.	高比良竜一	(瓊浦)	高3		: .
4.	立花　琉真	(大村工業)	高2		: .
5.	山口　瑠輝	(長崎南)	高1		: .
6.	橋口　拓海	(長崎南)	高3		: .
7.	石橋　厚志	(長崎南)	高3		: .
8.	松田　絢伸	(長崎北)	高2		: .

No. 13　女子　800m　自由形　タイム決勝

県　8:44.88　　大会　8:56.97

				着順	時間
1.		( )			
2.	蛯原　咲南	(諫早商業)	高1		: .
3.	平山　千隼	(諫早商業)	高1		: .
4.	福本　理乃	(諫早)	高1		: .
5.	山口　穂歌	(長崎商業)	高1		: .
6.	椋野　弥菜	(長崎北)	高3		: .
7.		( )			
8.		( )			

No. 14　男子　1500m　自由形　タイム決勝

県　15:50.67　　大会　16:08.04

1組

				着順	時間
1.		( )			
2.	山脇　大晟	(長崎南)	高1		: .
3.	篠﨑優二郎	(長崎北)	高2		: .
4.	林　謙樹	(長崎工業)	高1		: .
5.	谷口　剛輝	(瓊浦)	高2		: .
6.	高江　諒	(長崎北)	高2		: .
7.		( )			
8.		( )			

2組

				着順	時間
1.	松本　悠孝	(瓊浦)	高2		: .
2.	高宮　怜希	(大村工業)	高3		: .
3.	惣司煌乃祐	(諫早)	高1		: .
4.	茂見　清斗	(大村工業)	高1		: .
5.	柴原　涼太	(大村)	高2		: .
6.	田中　隼	(長崎南山)	高1		: .
7.	林　寛翔	(清峰)	高2		: .
8.	中尾　琉来	(瓊浦)	高1		: .

No. 15　女子　200m　背泳ぎ　決勝

県　2:13.36　　大会　2:13.36

				着順	時間
1.		( )			
2.		( )			
3.		( )			
4.		( )			
5.		( )			
6.		( )			
7.		( )			
8.		( )			

No. 16 男子 200m 背泳ぎ 決勝

県 2:01.25 大会 2:03.65

			着順	時間
1.				
2.				
3.				
4.				
5.				
6.				
7.				
8.				

No. 17 女子 200m 平泳ぎ 決勝

県 2:34.96 大会 2:37.33

			着順	時間
1.				
2.				
3.				
4.				
5.				
6.				
7.				
8.				

No. 18 男子 200m 平泳ぎ 決勝

県 2:17.09 大会 2:19.33

			着順	時間
1.				
2.				
3.				
4.				
5.				
6.				
7.				
8.				

No. 19 女子 200m バタフライ 決勝

県 2:12.15 大会 2:15.06

				着順	時間
1.					
2.	迎 葵唯	(長崎西	高1		: .
3.	島村 香春	(長崎東	高1		: .
4.	増丸 亜希	(諫早商業	高2		: .
5.	田添あかり	(瓊浦	高1		: .
6.	松田ひかり	(長崎北陽台	高3		: .
7.					
8.					

No. 20 男子 200m バタフライ 決勝

県 1:57.47 大会 2:03.22

			着順	時間
1.				
2.				
3.				
4.				
5.				
6.				
7.				
8.				

No. 21 女子 200m 自由形 決勝

県 2:04.49 大会 2:04.49

				着順	時間
1.	山下 更紗	(瓊浦	高3		: .
2.	酒井 楓香	(諫早商業	高3		: .
3.	久保 紅葉	(諫早商業	高3		: .
4.	前川 結衣	(九州文化	高3		: .
5.	中野 杏	(九州文化	高2		: .
6.	寺田 七望	(諫早商業	高3		: .
7.	松尾 芽衣	(長崎商業	高1		: .
8.					

No. 22 男子 200m 自由形 決勝

県 1:53.55 大会 1:53.62

			着順	時間
1.				
2.				
3.				
4.				
5.				
6.				
7.				
8.				

No. 23 女子 50m 自由形 決勝

県 26.21 大会 26.76

			着順	時間
1.				
2.				
3.				
4.				
5.				
6.				
7.				
8.				

No. 24 男子 50m 自由形 決勝

県 22.55 大会 23.24

			着順	時間
1.				
2.				
3.				
4.				
5.				
6.				
7.				
8.				

No. 25 女子 400m 個人メドレー タイム決勝

県 4:48.80 大会 4:53.53

				着順	時間
1.	山口 柊	(諫早商業	高1		: .
2.	前田 凛桜	(佐世保西	高2		: .
3.	大津 美緒	(長崎商業	高2		: .
4.	和田 愛生	(九州文化	高3		: .
5.	近藤 叶望	(佐世保高専	高2		: .
6.	藤原 楓	(長崎北	高3		: .
7.	田添 愛	(瓊浦	高3		: .
8.					

No. 26 男子 400m 個人メドレー タイム決勝

県 4:17.34 大会 4:34.43

1組

				着順	時間
1.		(	)		
2.	蓑浦 大也	(長崎南	)	高3	: .
3.	野川 創成	(佐世保工業	)	高1	: .
4.	加藤 來由	(長崎南	)	高3	: .
5.	囲 悠真	(佐世保工業	)	高2	: .
6.	甲斐 蓮史	(佐世保工業	)	高1	: .
7.		(	)		
8.		(	)		

2組

				着順	時間
1.	土屋 浩介	(長崎南	)	高1	: .
2.	東川 拓未	(鎮西学院	)	高2	: .
3.	鳥越 慧士	(諫早	)	高3	: .
4.	平田真太郎	(大村工業	)	高2	: .
5.	大原 輝也	(大村工業	)	高2	: .
6.	堀内 結翔	(大村工業	)	高1	: .
7.	川口 纏	(瓊浦	)	高2	: .
8.	松本 悠孝	(瓊浦	)	高2	: .

No. 27 女子 4x100m フリーリレー 決勝

県 3:59.64 大会 4:01.31

						第一泳者	着順	時間
1.	(	.	.	.	)			
2.	(	.	.	.	)			
3.	(	.	.	.	)			
4.	(	.	.	.	)			
5.	(	.	.	.	)			
6.	(	.	.	.	)			
7.	(	.	.	.	)			
8.	(	.	.	.	)			

No. 28 男子 4x100m フリーリレー 決勝

県 3:34.71 大会 3:37.07

						第一泳者	着順	時間
1.	(	.	.	.	)			
2.	(	.	.	.	)			
3.	(	.	.	.	)			
4.	(	.	.	.	)			
5.	(	.	.	.	)			
6.	(	.	.	.	)			
7.	(	.	.	.	)			
8.	(	.	.	.	)			

競技順序＜2日目＞

No.	性別	競技種目		組数	予定時刻
29	女子	4×100m メドレーリレー	予選	→決勝へ	
30	男子	4×100m メドレーリレー	予選	2組	9:45
インターバル　10分					
31	女子	100m 背泳ぎ	予選	2組	10:10
32	男子	100m 背泳ぎ	予選	4組	
33	女子	100m 平泳ぎ	予選	2組	10:26
34	男子	100m 平泳ぎ	予選	5組	
35	女子	100m バタフライ	予選	2組	10:43
36	男子	100m バタフライ	予選	4組	
37	女子	100m 自由形	予選	3組	10:58
38	男子	100m 自由形	予選	6組	
39	女子	200m 個人メドレー	予選	2組	11:18
40	男子	200m 個人メドレー	予選	3組	
インターバル　10分					
41	女子	4×100m メドレーリレー	決勝	1組	11:50
42	男子	4×100m メドレーリレー	決勝	1組	
昼　休　み				予選終了 12:20	
43	女子	400m 自由形	タイム決勝	2組	13:15
44	男子	400m 自由形	タイム決勝	3組	
45	女子	100m 背泳ぎ	決勝	1組	13:55
46	男子	100m 背泳ぎ	決勝	1組	
47	女子	100m 平泳ぎ	決勝	1組	14:13
48	男子	100m 平泳ぎ	決勝	1組	
49	女子	100m バタフライ	決勝	1組	14:24
50	男子	100m バタフライ	決勝	1組	
51	女子	100m 自由形	決勝	1組	14:35
52	男子	100m 自由形	決勝	1組	
53	女子	200m 個人メドレー	決勝	1組	14:46
54	男子	200m 個人メドレー	決勝	1組	
インターバル　10分					15:01
55	女子	4×200m フリーリレー	タイム決勝	1組	15:11
56	男子	4×200m フリーリレー	タイム決勝	2組	

終了予定　15:54

No. 29 女子 4x100m メドレーリレー 予選

県 4:20.19 大会 4:28.18

第一泳者 着順 時間

決勝へ

No. 30 男子 4x100m メドレーリレー 予選

県 3:53.51 大会 3:56.53

1組

		第一泳者	着順	時間
1.	(・ ・ ・)			
2.	(・ ・ ・)			
3. 青雲	(・ ・ ・)	: .		: .
4. 長崎西	(・ ・ ・)	: .		: .
5. 大村	(・ ・ ・)	: .		: .
6.	(・ ・ ・)			
7.	(・ ・ ・)			
8.	(・ ・ ・)			

2組

		第一泳者	着順	時間
1. 長崎南山	(・ ・ ・)	: .		: .
2. 長崎北	(・ ・ ・)	: .		: .
3. 瓊浦	(・ ・ ・)	: .		: .
4. 大村工業	(・ ・ ・)	: .		: .
5. 長崎南	(・ ・ ・)	: .		: .
6. 佐世保工業	(・ ・ ・)	: .		: .
7. 佐世保北	(・ ・ ・)	: .		: .
8. 佐世保南	(・ ・ ・)	: .		: .

No. 31 女子 100m 背泳ぎ 予選

県 1:02.71 大会 1:03.78

1組

			着順	時間
1.	( )			
2.	( )			
3. 塚本 もね	(佐世保北)	高2		: .
4. 蛯原 葉咲	(諫早商業)	高3		: .
5. 酒井 葵	(長崎北陽台)	高3		: .
6. 高木 美智	(長崎商業)	高1		: .
7.	( )			
8.	( )			

2組

			着順	時間
1. 松尾 芽衣	(長崎商業)	高1		: .
2. 川崎 早紋	(諫早商業)	高2		: .
3. 橋口 ゆめ	(九州文化)	高3		: .
4. 渕上 真奈	(諫早商業)	高3		: .
5. 里 渚帆	(長崎南)	高1		: .
6. 近藤 瑠菜	(長崎商業)	高2		: .
7. 今村 葵	(長崎日大)	高2		: .
8. 出田 愛	(諫早農業)	高1		: .

No. 32 男子 100m 背泳ぎ 予選

県 56.43 大会 56.81

1組

			着順	時間
1.	( )			
2. 門脇 一樹	(大村工業)	高2		: .
3. 上野 修武	(佐世保高専)	高3		: .
4. 山崎 友哉	(長崎工業)	高1		: .
5. 楠本 蒼太	(瓊浦)	高1		: .
6. 宇野 由晟	(長崎工業)	高1		: .
7. 田代 航	(佐世保工業)	高2		: .
8.	( )			

2組

			着順	時間
1. 片田 成実	(大村)	高1		: .
2. 伊東 陽	(長崎北)	高3		: .
3. 古川 凌	(瓊浦)	高3		: .
4. 織田 晃豪	(青雲)	高2		: .
5. 田中 大貴	(大村工業)	高1		: .
6. 谷口 侑弥	(西陵)	高3		: .
7. 田原 侑典	(長崎北)	高2		: .
8. 川西 悠斗	(長崎北)	高2		: .

No. 32 男子 100m 背泳ぎ 予選

県 56.43 大会 56.81

3組

				着順	時間
1.	坂本 敦紀	(長崎南山)	高1		: .
2.	松尾 颯麟	(大村工業)	高1		: .
3.	北 大輝	(長崎南)	高1		: .
4.	緒方 旭陽	(佐世保北)	高1		: .
5.	仲野 州登	(佐世保工業)	高2		: .
6.	緒方 征	(長崎南)	高3		: .
7.	川端 叶眞	(長崎日大)	高1		: .
8.	森 大葵	(西陵)	高3		: .

2組

				着順	時間
1.		( )			
2.	十亀 洋介	(大村)	高3		: .
3.	出岐 拓海	(長崎南山)	高2		: .
4.	久松 絢太	(長崎西)	高1		: .
5.	田口宗次朗	(瓊浦)	高2		: .
6.	白石 晃太	(諫早商業)	高1		: .
7.	久保 龍弥	(大村)	高1		: .
8.		( )			

4組

				着順	時間
1.	永瀬 歩音	(長崎南山)	高3		: .
2.	内田 宗佑	(長崎西)	高1		: .
3.	井上 泰我	(長崎東)	高2		: .
4.	浦川 宰	(瓊浦)	高3		: .
5.	山口 瑠輝	(長崎南)	高1		: .
6.	正岡 大和	(佐世保工業)	高3		: .
7.	大久保良道	(長崎南山)	高2		: .
8.	出田 凌久	(海星)	高2		: .

3組

				着順	時間
1.	橋本 大翔	(長崎南山)	高1		: .
2.	村田 敦	(創成館)	高2		: .
3.	前田 圭介	(佐世保工業)	高2		: .
4.	濱崎 龍也	(島原)	高1		: .
5.	橋間 丈翔	(青雲)	高3		: .
6.	笹野 奏太	(九州文化)	高2		: .
7.	廣川 陽向	(佐世保北)	高1		: .
8.	田頭 輝一	(諫早商業)	高1		: .

No. 33 女子 100m 平泳ぎ 予選

県 1:10.03 大会 1:11.39

1組

				着順	時間
1.	大宮 唯花	(長崎南)	高2		: .
2.	高橋 芽生	(諫早商業)	高1		: .
3.	藤田 乙芭	(佐世保北)	高3		: .
4.	濱崎 来実	(長崎南)	高1		: .
5.	近藤 未桜	(長崎西)	高2		: .
6.	山本 彩奈	(西陵)	高3		: .
7.	本木梨紗子	(佐世保北)	高3		: .
8.	中道 璃星	(佐世保北)	高3		: .

4組

				着順	時間
1.	大西 航平	(精道三川台)	高3		: .
2.	浜田 虎鉄	(瓊浦)	高2		: .
3.	長坂 航大	(長崎東)	高3		: .
4.	黒川 朋樹	(長崎北)	高2		: .
5.	吉原 正太	(諫早商業)	高3		: .
6.	甲斐 椋雅	(佐世保北)	高2		: .
7.	橋本 陽心	(長崎工業)	高3		: .
8.	佐藤 海翔	(佐世保工業)	高3		: .

2組

				着順	時間
1.	坂西 陽	(九州文化)	高1		: .
2.	平石 七瀬	(長崎北)	高3		: .
3.	山道ほのか	(長崎日大)	高1		: .
4.	下条 岬希	(九州文化)	高3		: .
5.	岩崎 里帆	(長崎北)	高2		: .
6.	中神 佑唯	(長崎東)	高3		: .
7.	平石 千晶	(長崎南)	高1		: .
8.	中野 陽	(諫早)	高2		: .

5組

				着順	時間
1.	吉田 竜漸	(佐世保北)	高1		: .
2.	川上ジャック	(佐世保工業)	高3		: .
3.	田中 優丞	(大村工業)	高1		: .
4.	辻本 竜靖	(長崎南)	高3		: .
5.	濵崎 滉	(長崎南)	高2		: .
6.	土屋 浩介	(長崎南)	高1		: .
7.	高比良 楓	(瓊浦)	高2		: .
8.	鴨川 優人	(大村工業)	高3		: .

No. 34 男子 100m 平泳ぎ 予選

県 1:03.77 大会 1:04.58

1組

				着順	時間
1.		( )			
2.		( )			
3.	阿野 拓生	(青雲)	高2		: .
4.	迎 笑汰	(大村工業)	高1		: .
5.	下田 航輝	(青雲)	高2		: .
6.		( )			
7.		( )			
8.		( )			

No. 35 女子 100m バタフライ 予選

県 59.69 大会 1:03.58

1組

				着順	時間
1.		( )			
2.		( )			
3.	下村 奏	(青雲)	高2		: .
4.	久保ちひろ	(諫早商業)	高1		: .
5.	迎 葵唯	(長崎西)	高1		: .
6.		( )			
7.		( )			
8.		( )			

No. 35 女子 100m バタフライ 予選

県 59.69　　大会 1:03.58

2組

				着順	時間
1.		(	)		
2.	平山 千華	(諫早商業	) 高1		: .
3.	鬼崎 結衣	(九州文化	) 高2		: .
4.	江尻 弥央	(長崎南	) 高2		: .
5.	北村 桜子	(諫早商業	) 高2		: .
6.	金子 咲希	(佐世保北	) 高3		: .
7.	田添あかり	(瓊浦	) 高1		: .
8.		(	)		

No. 36 男子 100m バタフライ 予選

県 52.83　　大会 55.26

1組

				着順	時間
1.		(	)		
2.		(	)		
3.	篠崎優二郎	(長崎北	) 高2		: .
4.	樫本 侑磨	(佐世保高専	) 高1		: .
5.	海貝孝太朗	(佐世保南	) 高3		: .
6.		(	)		
7.		(	)		
8.		(	)		

2組

				着順	時間
1.	庶原 愛起	(瓊浦	) 高1		: .
2.	清田 大夢	(佐世保工業	) 高2		: .
3.	流川 慶太	(瓊浦	) 高3		: .
4.	大友 蒼介	(長崎南	) 高2		: .
5.	太田 壮吾	(青雲	) 高1		: .
6.	山口 友心	(海星	) 高2		: .
7.	加藤 來由	(長崎南	) 高3		: .
8.		(	)		

3組

				着順	時間
1.	吉田 勝	(長崎南山	) 高1		: .
2.	松永 康志	(長崎商業	) 高2		: .
3.	小田 春登	(長崎西	) 高1		: .
4.	米澤 龍哉	(瓊浦	) 高3		: .
5.	松尾明日翔	(長崎南	) 高1		: .
6.	田川雄一郎	(長崎北陽台	) 高2		: .
7.	末吉 来樹	(佐世保工業	) 高3		: .
8.	前田 直樹	(佐世保北	) 高2		: .

4組

				着順	時間
1.	中村 蓮	(佐世保工業	) 高3		: .
2.	萩原 康太	(大村工業	) 高1		: .
3.	松浦 陵太	(佐世保北	) 高2		: .
4.	榎並 咲	(九州文化	) 高3		: .
5.	谷口 遼	(佐世保南	) 高1		: .
6.	森 仁摩	(大村工業	) 高1		: .
7.	高野 航史	(長崎西	) 高3		: .
8.	平方 佑樹	(大村工業	) 高3		: .

No. 37 女子 100m 自由形 予選

県 57.07　　大会 58.25

1組

				着順	時間
1.	松本 愛望	(長崎東	) 高3		: .
2.	権藤 結良	(諫早	) 高3		: .
3.	高木 美智	(長崎商業	) 高1		: .
4.	大平 瑞菩	(長崎西	) 高2		: .
5.	竹本理央奈	(長崎西	) 高2		: .
6.	古川 亜未	(瓊浦	) 高2		: .
7.	浦川 花凜	(青雲	) 高2		: .
8.	中道 琉南	(佐世保北	) 高3		: .

2組

				着順	時間
1.	木場 玲莉	(長崎西	) 高2		: .
2.	寺井 佐和	(長崎東	) 高1		: .
3.	原田 咲結	(長崎工業	) 高2		: .
4.	柿原 那佳	(長崎南	) 高3		: .
5.	熊野 真子	(長崎商業	) 高3		: .
6.	山口 藍梨	(長崎商業	) 高2		: .
7.	中村 天琶	(長崎南	) 高1		: .
8.	山下 更紗	(瓊浦	) 高3		: .

3組

				着順	時間
1.	酒井 楓香	(諫早商業	) 高3		: .
2.	犬塚 菜那	(諫早商業	) 高3		: .
3.	中野 杏	(九州文化	) 高2		: .
4.	小関 綾乃	(青雲	) 高2		: .
5.	渡邊 夢香	(長崎北	) 高3		: .
6.	西山 愛理	(諫早商業	) 高2		: .
7.	濵崎 俐歩	(長崎南	) 高3		: .
8.	島村 香春	(長崎東	) 高1		: .

No. 38 男子 100m 自由形 予選

県 50.73　　大会 51.93

1組

				着順	時間
1.	阿野 拓生	(青雲	) 高2		: .
2.	下田 航輝	(青雲	) 高2		: .
3.	青木 駿	(長崎西	) 高3		: .
4.	國崎 脩佑	(諫早商業	) 高2		: .
5.	大坪 大鎧	(長崎東	) 高2		: .
6.	宇野 由晟	(長崎工業	) 高1		: .
7.	仲島 由翔	(青雲	) 高3		: .
8.		(	)		

2組

				着順	時間
1.	長野 海翔	(西陵	) 高2		: .
2.	山中 仁	(佐世保高専	) 高1		: .
3.	松本裕一朗	(大村	) 高1		: .
4.	木室 敦智	(九州文化	) 高1		: .
5.	笠原 颯太	(佐世保南	) 高2		: .
6.	吉原颯一朗	(佐世保工業	) 高2		: .
7.	向井 結哉	(大村	) 高2		: .
8.	橋口 叶	(諫早商業	) 高3		: .

No. 38 男子 100m 自由形 予選

県 50.73 大会 51.93

3組

				着順	時間
1.	大村 明愛	(佐世保北)	高2		: .
2.	板村 悠汰	(諫早)	高1		: .
3.	湯浅通之介	(佐世保工業)	高3		: .
4.	石崎 優太	(大村工業)	高2		: .
5.	郡山 稜悟	(佐世保高専)	高2		: .
6.	木坂 蓮志	(長崎工業)	高3		: .
7.	米光 悠汰	(佐世保南)	高3		: .
8.	野崎 真生	(瓊浦)	高2		: .

2組

				着順	時間
1.	藤原 楓	(長崎北)	高3		: .
2.	近藤 叶望	(佐世保高専)	高2		: .
3.	林田よつば	(長崎西)	高1		: .
4.	北村 桜子	(諫早商業)	高2		: .
5.	和田 愛生	(九州文化)	高3		: .
6.	永田 真優	(長崎日大)	高1		: .
7.	大津 美緒	(長崎商業)	高2		: .
8.	山川 蘭月	(九州文化)	高1		: .

4組

				着順	時間
1.	甲斐 椋雅	(佐世保北)	高2		: .
2.	林 珠喜	(長崎東)	高2		: .
3.	川尻 健心	(九州文化)	高1		: .
4.	中村 莉空	(佐世保北)	高2		: .
5.	山本 大地	(長崎日大)	高1		: .
6.	西原 力輝	(瓊浦)	高3		: .
7.	川上 八雲	(長崎商業)	高2		: .
8.	中村 嘉人	(長崎西)	高1		: .

No. 40 男子 200m 個人メドレー 予選

県 2:00.24 大会 2:08.87

1組

				着順	時間
1.		( )			
2.	野川 創成	(佐世保工業)	高1		: .
3.	門脇 一樹	(大村工業)	高2		: .
4.	稲冨 翔大	(長崎南)	高3		: .
5.	片田 成実	(大村)	高1		: .
6.	囲 悠真	(佐世保工業)	高2		: .
7.		( )			
8.		( )			

5組

				着順	時間
1.	吉田 勝	(長崎南山)	高1		: .
2.	下井手瑠河	(長崎東)	高1		: .
3.	早崎心太朗	(長崎北)	高3		: .
4.	松田 絢伸	(長崎北)	高2		: .
5.	江副 瀧	(諫早商業)	高3		: .
6.	直塚 茶利	(佐世保工業)	高2		: .
7.	蓑川 紘輝	(長崎工業)	高3		: .
8.	下釜 宇宙	(西陵)	高2		: .

2組

				着順	時間
1.	川西 悠斗	(長崎北)	高2		: .
2.	浅野 慶穏	(瓊浦)	高2		: .
3.	浦川 雄生	(長崎南)	高1		: .
4.	本 廉太郎	(長崎南)	高3		: .
5.	大西 航平	(精道三川台)	高3		: .
6.	川口 颯太	(佐世保北)	高3		: .
7.	岩下 陽斗	(長崎北)	高3		: .
8.	山下蒼士郎	(長崎北)	高2		: .

6組

				着順	時間
1.	三條 寛和	(長崎南)	高3		: .
2.	石橋 厚志	(長崎南)	高3		: .
3.	亀渕隼太郎	(大村工業)	高3		: .
4.	白根 舜大	(長崎北)	高3		: .
5.	立花 琉真	(大村工業)	高2		: .
6.	高比良竜一	(瓊浦)	高3		: .
7.	大良 恵心	(長崎南山)	高2		: .
8.	橋口 拓海	(長崎南)	高3		: .

3組

				着順	時間
1.	川口 纏	(瓊浦)	高2		: .
2.	東川 拓未	(鎮西学院)	高2		: .
3.	萩原 康太	(大村工業)	高1		: .
4.	鳥越 慧士	(諫早)	高3		: .
5.	堀内 結翔	(大村工業)	高1		: .
6.	柴田 翔	(長崎南山)	高1		: .
7.	鈴山 瑞稀	(長崎東)	高2		: .
8.	中山 泰雅	(佐世保工業)	高2		: .

No. 39 女子 200m 個人メドレー 予選

県 2:15.40 大会 2:18.01

1組

				着順	時間
1.		( )			
2.	山崎 真優	(諫早商業)	高1		: .
3.	田添 愛	(瓊浦)	高3		: .
4.	前田 凛桜	(佐世保西)	高2		: .
5.	塚本 もね	(佐世保北)	高2		: .
6.	高橋 芽生	(諫早商業)	高1		: .
7.		( )			
8.		( )			

No. 41 女子 4x100m メドレーリレー 決勝

県 4:20.19 大会 4:28.18

		第一泳者	着順	時間
1. 瓊浦	(・ ・ ・)		: .	: .
2. 長崎商業	(・ ・ ・)		: .	: .
3. 長崎南	(・ ・ ・)		: .	: .
4. 諫早商業	(・ ・ ・)		: .	: .
5. 九州文化	(・ ・ ・)		: .	: .
6. 長崎北	(・ ・ ・)		: .	: .
7. 長崎西	(・ ・ ・)		: .	: .
8.	(・ ・ ・)			

No. 42 男子 4x100m メドレーリレー 決勝

県 3:53.51 大会 3:56.53

		第一泳者	着順	時間
1.	(・ ・ ・)			
2.	(・ ・ ・)			
3.	(・ ・ ・)			
4.	(・ ・ ・)			
5.	(・ ・ ・)			
6.	(・ ・ ・)			
7.	(・ ・ ・)			
8.	(・ ・ ・)			

No. 43 女子 400m 自由形 タイム決勝

県 4:18.48 大会 4:23.08

				着順	時間
1. 椋野 弥菜	(長崎北)	高3		: .	
2. 久保 紅葉	(諫早商業)	高3		: .	
3. 福本 理乃	(諫早)	高1		: .	
4. 前川 結衣	(九州文化)	高3		: .	
5. 山口 穂歌	(長崎商業)	高1		: .	
6. 増丸 亜希	(諫早商業)	高2		: .	
7. 寺田 七望	(諫早商業)	高3		: .	
8.	( )				

3組

				着順	時間
1. 谷口 剛輝	(瓊浦)	高2		: .	
2. 方山 羅文	(長崎北)	高2		: .	
3. 田中 隼	(長崎南山)	高1		: .	
4. 林 寛翔	(清峰)	高2		: .	
5. 高宮 怜希	(大村工業)	高3		: .	
6. 諸岡 孝祐	(長崎南山)	高2		: .	
7. 舛屋 広大	(瓊浦)	高3		: .	
8. 中尾 琉来	(瓊浦)	高1		: .	

No. 44 男子 400m 自由形 タイム決勝

県 4:00.09 大会 4:00.97

1組

				着順	時間
1.	( )				
2.	( )				
3. 甲斐 蓮史	(佐世保工業)	高1		: .	
4. 山脇 大晟	(長崎南)	高1		: .	
5. 芦野 瑛亮	(佐世保工業)	高2		: .	
6.	( )				
7.	( )				
8.	( )				

4組

				着順	時間
1. 齊藤 瑛介	(長崎北)	高2		: .	
2. 柴原 涼太	(大村)	高2		: .	
3. 茂見 清斗	(大村工業)	高1		: .	
4. 谷口 巧	(佐世保南)	高3		: .	
5. 岩本 幸大	(大村工業)	高3		: .	
6. 惣司煌乃祐	(諫早)	高1		: .	
7. 関 徹士	(佐世保南)	高1		: .	
8. 柴田 翔	(長崎南山)	高1		: .	

2組

				着順	時間
1.	( )				
2. 八頭司陽貴	(佐世保工業)	高2		: .	
3. 髙江 諒	(長崎北)	高2		: .	
4. 林 謙樹	(長崎工業)	高1		: .	
5. 石崎 大翔	(長崎南)	高3		: .	
6. 後田 雄翔	(西陵)	高2		: .	
7. 稲冨 翔大	(長崎南)	高3		: .	
8.	( )				

No. 45 女子 100m 背泳ぎ 決勝

県 1:02.71 大会 1:03.78

		着順	時間
1.	( )		
2.	( )		
3.	( )		
4.	( )		
5.	( )		
6.	( )		
7.	( )		
8.	( )		

No. 46 男子 100m 背泳ぎ 決勝

県 56.43 大会 56.81

		着順	時間
1.	( )		
2.	( )		
3.	( )		
4.	( )		
5.	( )		
6.	( )		
7.	( )		
8.	( )		

No. 47 女子 100m 平泳ぎ 決勝

県 1:10.03 大会 1:11.39

		着順	時間
1.	( )		
2.	( )		
3.	( )		
4.	( )		
5.	( )		
6.	( )		
7.	( )		
8.	( )		

No. 48 男子 100m 平泳ぎ 決勝

県 1:03.77 大会 1:04.58

		着順	時間
1.	( )		
2.	( )		
3.	( )		
4.	( )		
5.	( )		
6.	( )		
7.	( )		
8.	( )		

No. 49 女子 100m バタフライ 決勝

県 59.69 大会 1:03.58

		着順	時間
1.	( )		
2.	( )		
3.	( )		
4.	( )		
5.	( )		
6.	( )		
7.	( )		
8.	( )		

No. 50 男子 100m バタフライ 決勝

県 52.83 大会 55.26

		着順	時間
1.	( )		
2.	( )		
3.	( )		
4.	( )		
5.	( )		
6.	( )		
7.	( )		
8.	( )		

No. 51 女子 100m 自由形 決勝

県 57.07 大会 58.25

		着順	時間
1.	( )		
2.	( )		
3.	( )		
4.	( )		
5.	( )		
6.	( )		
7.	( )		
8.	( )		

No. 52 男子 100m 自由形 決勝

県 50.73 大会 51.93

		着順	時間
1.	( )		
2.	( )		
3.	( )		
4.	( )		
5.	( )		
6.	( )		
7.	( )		
8.	( )		

No. 53 女子 200m 個人メドレー 決勝

県 2:15.40 大会 2:18.01

		着順	時間
1.	( )		
2.	( )		
3.	( )		
4.	( )		
5.	( )		
6.	( )		
7.	( )		
8.	( )		

No. 54 男子 200m 個人メドレー 決勝

県 2:00.24 大会 2:08.87

		着順	時間
1.	( )		
2.	( )		
3.	( )		
4.	( )		
5.	( )		
6.	( )		
7.	( )		
8.	( )		

No. 55 女子 4x200m フリーリレー タイム決勝

県 8:53.27 大会 8:59.83

		第一泳者	着順	時間
1.	(・ ・ ・)			
2. 瓊浦	(・ ・ ・)	: .		: .
3. 長崎南	(・ ・ ・)	: .		: .
4. 諫早商業	(・ ・ ・)	: .		: .
5. 九州文化	(・ ・ ・)	: .		: .
6. 長崎北	(・ ・ ・)	: .		: .
7. 長崎商業	(・ ・ ・)	: .		: .
8.	(・ ・ ・)			

No. 56 男子 4x200m フリーリレー タイム決勝

県 8:00.33 大会 8:01.33

1組

		第一泳者	着順	時間
1.	(・ ・ ・)			
2.	(・ ・ ・)			
3. 長崎西	(・ ・ ・)	: .		: .
4. 佐世保工業	(・ ・ ・)	: .		: .
5. 長崎東	(・ ・ ・)	: .		: .
6.	(・ ・ ・)			
7.	(・ ・ ・)			
8.	(・ ・ ・)			

2組

		第一泳者	着順	時間
1.	(・ ・ ・)			
2. 瓊浦	(・ ・ ・)	: .		: .
3. 長崎北	(・ ・ ・)	: .		: .
4. 大村工業	(・ ・ ・)	: .		: .
5. 長崎南	(・ ・ ・)	: .		: .
6. 佐世保南	(・ ・ ・)	: .		: .
7. 長崎南山	(・ ・ ・)	: .		: .
8.	(・ ・ ・)			

令和7年度（第77回）長崎県高高等学校総合体育大会 空手道競技

令和7年6月1日　　県立武道館

女子団体組手

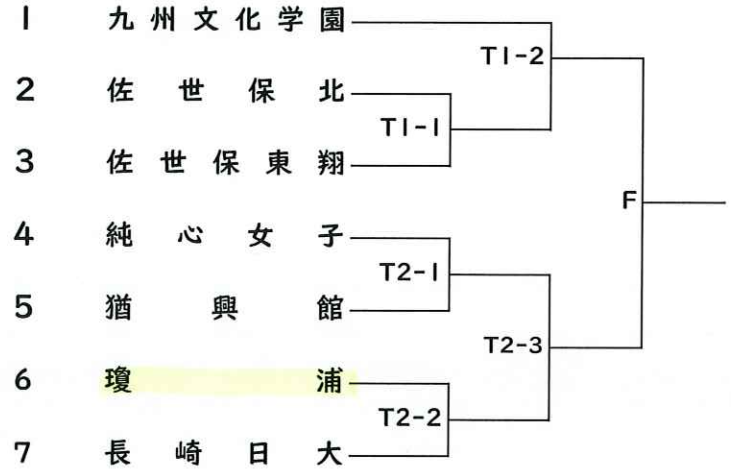

男子団体組手

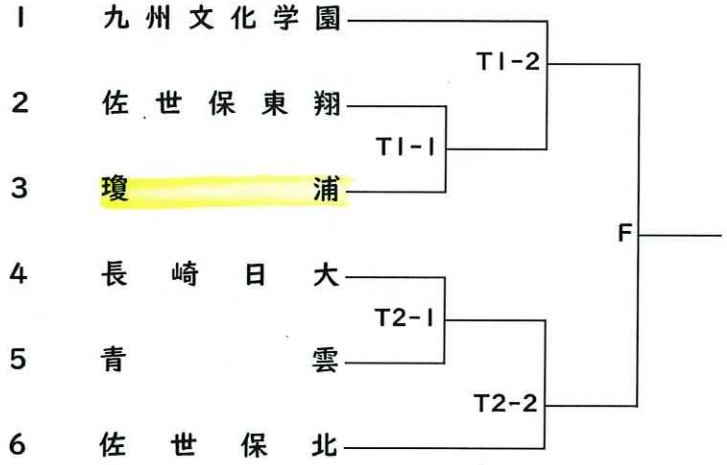

令和7年度（第77）長崎県高等学校総合体育大会 空手道競技

令和7年5月31日（土）・6月1日（日） 会場 県立武道館

1日目 | 2日目 | 1日目

第一位

F

1	はりおゆうな 針尾優雛	ゆうこうかん 猶興館	
2	たかひらななみ 髙平奈々未	にちだい 長崎日大	
3	つじななみ 辻七海	させぼきた 佐世保北	
4	なかむらさやね 中村清音	とうしょう 佐世保東翔	
5	いしいこまき 石井小蒔	きゅうぶん 九州文化学園	
6	なかむらみおり 中村美桜	けいほ 瓊浦	
7	あそももこ 阿曽桃子	じゅんしん 純心女子	
8	そえじまここね 添嶋心音	とうしょう 佐世保東翔	
9	こがれいら 古賀麗來	じゅんしん 純心女子	
10	みやざきさやか 宮崎颯花	にちだい 長崎日大	
11	おおまがりるり 大曲瑠璃	けいほ 瓊浦	
12	かわかみゆな 川上悠菜	ゆうこうかん 猶興館	
13	みやざきかほ 宮崎奏帆	きゅうぶん 九州文化学園	
14	しまざきなみ 島崎凪生	させぼきた 佐世保北	
15	えむらなつめ 江村夏萌	にちだい 長崎日大	
16	ほんだりん 本田稟	にちだい 長崎日大	
17	さのりあん 佐野莉愛	じゅんしん 純心女子	
18	やましたあれん 山下娃怜	けいほ 瓊浦	
19	むらかわあゆみ 村川亜由美	ゆうこうかん 猶興館	
20	やましたあおい 山下碧彩	きゅうぶん 九州文化学園	
21	みぞたゆうの 溝田悠乃	にちだい 長崎日大	
22	まついちひろ 松井ちひろ	させぼきた 佐世保北	
23	やまだえれん 山田咲恋	じゅんしん 純心女子	
24	おがたあいみ 小形愛実	きゅうぶん 九州文化学園	
25	よしかわあおい 吉川葵	にちだい 長崎日大	
26	まつやまさや 松山沙弥	ゆうこうかん 猶興館	
27	まるたはんな 丸田帆南	とうしょう 佐世保東翔	
28	にしかわこころ 西川心	けいほ 瓊浦	
29	まえかわみひろ 前川美裕	させぼきた 佐世保北	
30	かわさきみや 川崎美弥	じゅんしん 純心女子	

令和7年度（第77）長崎県高等学校総合体育大会 空手道競技

令和7年5月31日（土）・6月1日（日） 会場 県立武道館

男子個人組手(34名)

1日目

1 えぐちやまと 江口大和（させぼきた 佐世保北）
2 いけだはると 池田遥翔（せいうん 青雲）
3 ささのなる 佐々野成（きゅうぶん 九州文化学園）
4 ふじさわゆうせい 藤澤佑成（ちだい 長崎日大）
5 ふくもとてっしょう 福本鉄生（とうしょう 佐世保東翔）
6 なかざとこうたろう 中里洸太郎（させぼきた 佐世保北）
7 なかむらたから 中村鷹良（けいほ 瓊浦）
8 ながとめそういちろう 永留総一郎（きゅうぶん 九州文化学園）
9 やましなりく 山科陸駆（きゅうぶん 九州文化学園）
10 いんばこうき 印幡煌希（けいほ 瓊浦）
11 たきがわこうじろう 瀧川功治朗（ちだい 長崎日大）
12 さかもとよしたけ 坂本慶剛（せいうん 青雲）
13 ひさとみあおい 久冨碧唯（そうせいかん 創成館）
14 やまぐちてつや 山口徹也（とうしょう 佐世保東翔）
15 たけしたあしゅう 岳下亜柊（ゆうこうかん 猶興館）
16 もりたげんき 盛田源生（させぼきた 佐世保北）
17 まつもとまなと 松本真翔（きゅうぶん 九州文化学園）

T1-1 T1-2 T1-3 T1-4 T1-5 T1-6 T1-7 T1-8 T1-9 T1-10 T1-11 T1-12 T1-13 T1-14 T1-15 T1-16

2日目

F

1日目

T2-1 T2-2 T2-3 T2-4 T2-5 T2-6 T2-7 T2-8 T2-9 T2-10 T2-11 T2-12 T2-13 T2-14 T2-15 T2-16

18 たじまいっせい 田嶋一惺（きゅうぶん 九州文化学園）
19 むらかわけいすけ 村川佳祐（ゆうこうかん 猶興館）
20 ことうしゅんすけ 古藤舜介（せいうん 青雲）
21 やまもとあお 山本碧（ちだい 長崎日大）
22 いわながかずと 岩永一斗（けいほ 瓊浦）
23 いとうたつき 伊東龍生（ながさきこうぎょう 長崎工業）
24 きったかゆうや 橘高佑弥（させぼきた 佐世保北）
25 でぐちはると 出口暖斗（とうしょう 佐世保東翔）
26 こもりとわ 小森永遠（きゅうぶん 九州文化学園）
27 くさかりえいた 草刈瑛太（ちだい 長崎日大）
28 たじまきよと 田嶋心翔（きゅうぶん 九州文化学園）
29 まつながかい 松永佳緯（せいうん 青雲）
30 いとうふうま 伊藤楓馬（そうせいかん 創成館）
31 かみむらしょうりゅう 上村昇龍（させぼきた 佐世保北）
32 あおやぎおうどう 青柳旺道（けいほ 瓊浦）
33 にしかわりく 西川理玖（とうしょう 佐世保東翔）
34 いしいこうすけ 石井虎羽助（きゅうぶん 九州文化学園）

令和7年度（第７７回）長崎県高高等学校総合体育大会　空手道競技　　出場選手名簿
令和7年5月３１日（土）・６月１日（日）　会場 県立武道館
男子個人形予選（２１名）

T1

☆　予選は各コート４名残す。

番号	選手名	学校名	予選			再試合（同点の場合）		
			形名	得点	順位	形名	得点	順位
1	ひさとみ　あおい 久冨　碧唯	そうせいかん 創成館						
2	もりなが　こうめい 森永　晃明	きゅうぶん 九州文化学園						
3	さわせ　ゆうき 澤勢　優輝	せいうん 青雲						
4	おだ　ゆうと 織田　優翔	させぼきた 佐世保北						
5	やまもと　あお 山本　碧	にちだい 長崎日大						
6	いとう　たつき 伊東　龍生	ながさきこうぎょう 長崎工業						
7	むらかわ　けいすけ 村川　佳祐	ゆうこうかん 猶興館						
8	なかざとこうたろう 中里　洸太郎	させぼきた 佐世保北						
9	ひらやま　はやと 平山　颯斗	けいほ 瓊浦						
10	やまぐち　てつや 山口　徹也	させぼとうしょう 佐世保東翔						
11	つかもと　こうき 塚本　晃己	きゅうぶん 九州文化学園						

T2

☆　予選は各コート４名残す。

番号	選手名	学校名	予選			再試合（同点の場合）		
			形名	得点	順位	形名	得点	順位
1	ことう　しゅんすけ 古藤　舜介	せいうん 青雲						
2	なんじょう　あさひ 南條　旭陽	にちだい 長崎日大						
3	こんどう　ひさひと 近藤　寿仁	けいほ 瓊浦						
4	いとう　ふうま 伊藤　楓馬	そうせいかん 創成館						
5	くちうら　えいた 久地浦　瑛太	させぼきた 佐世保北						
6	たけした　あしゅう 岳下　亜柊	ゆうこうかん 猶興館						
7	おかやま　とうま 岡山　斗海	きゅうぶん 九州文化学園						
8	でぐち　はると 出口　暖斗	させぼとうしょう 佐世保東翔						
9	もりた　げんき 盛田　源生	させぼきた 佐世保北						
10	おのうえ　しもん 尾上　獅門	ながさきひがし 長崎東						

令和７年度（第７７回）長崎県高等学校総合体育大会　空手道競技　　出場選手名簿

令和７年５月３１日（土）・６月１日（日）　会場 県立武道館

女子個人形予選（１９名）

T1

☆　予選は各コート４名残す。

番号	選手名	学校名	予選			再試合（同点の場合）		
			形名	得点	順位	形名	得点	順位
1	むらかわ　あゆみ 村川　亜由美	ゆうこうかん 猶興館						
2	うらやま　りこ 浦山　凛子	ながさききた 長崎北						
3	くさの　あやね 草野　彩音	せいうん 青雲						
4	あそ　もも　こ 阿曽　桃子	じゅんしん 純心女子						
5	そえじま　ここね 添嶋　心音	とうしょう 佐世保東翔						
6	かわなか　ゆきな 川中　優樹菜	させぼきた 佐世保北						
7	なかむら　さいら 中村　彩蘭	にちだい 長崎日大						
8	なかむら　みおり 中村　美桜	けいほ 瓊浦						
9	やまだ　えれん 山田　咲恋	じゅんしん 純心女子						
10	いしい　こまき 石井　小蒔	きゅうぶん 九州文化学園						

T2

☆　予選は各コート４名残す。

番号	選手名	学校名	予選			再試合（同点の場合）		
			形名	得点	順位	形名	得点	順位
1	こがれいら 古賀麗来	じゅんしん 純心女子						
2	まるたはんな 丸田帆南	とうしょう 佐世保東翔						
3	かみくぼりおん 上久保凛音	にちだい 長崎日大						
4	しまざきなみ 島崎凪生	させぼきた 佐世保北						
5	おおまがりるり 大曲瑠璃	けいほ 瓊浦						
6	つじななみ 辻七海	させぼきた 佐世保北						
7	なかおこはる 中尾湖春	ながさきしょうぎょう 長崎商業						
8	かわかみゆな 川上悠菜	ゆうこうかん 猶興館						
9	かわさきみや 川崎美弥	じゅんしん 純心女子						